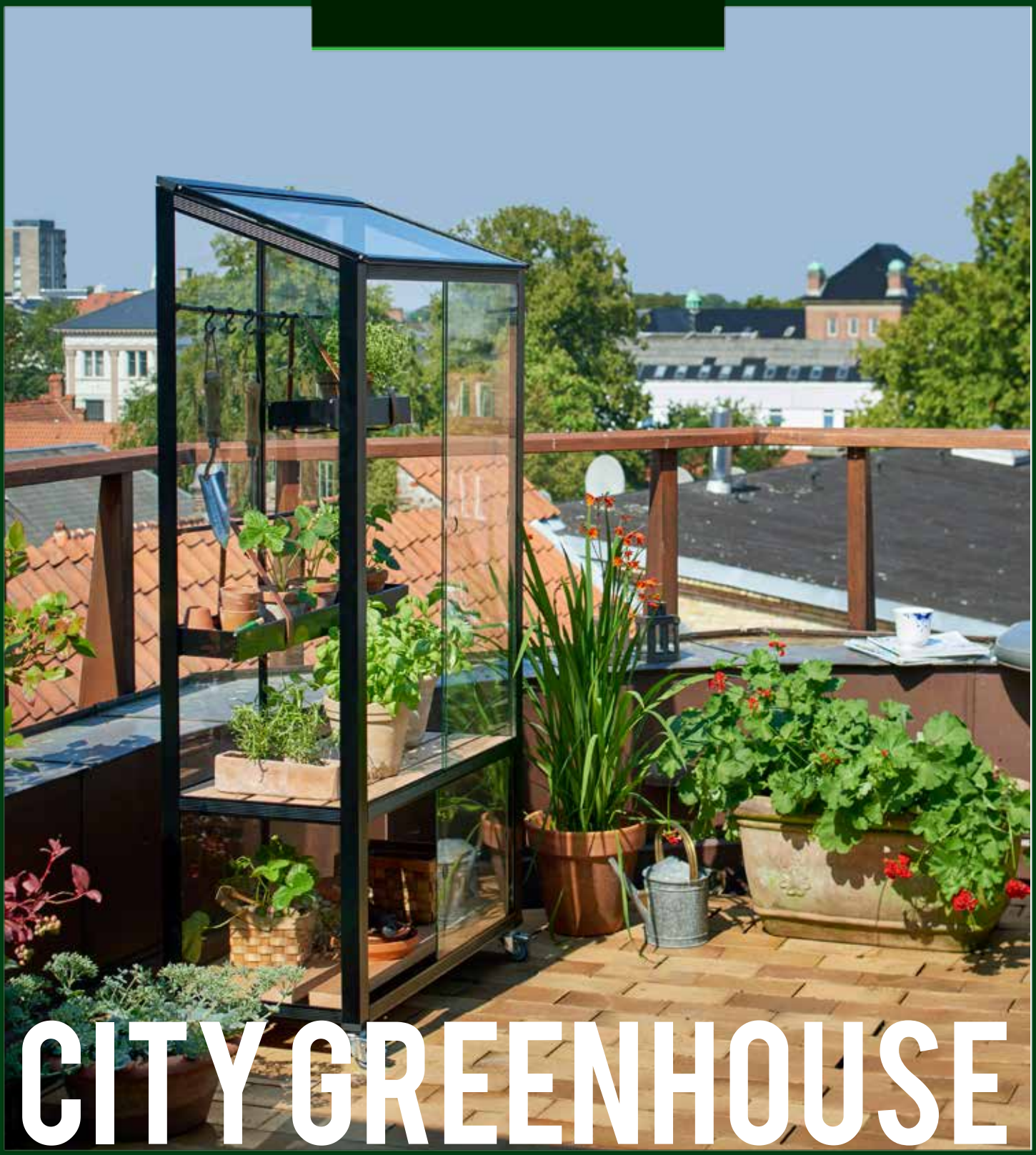

CITY GREENHOUSE

Montagevejledning · Montageanleitung · Assembly instruction
Instructions de montage · Montagehandleiding
Instrucciones de montaje · Instrucioni de montaggio · Kokoamisohie

JULIANA®

DK

Tillykke med Deres nye drivhus

KÆRE KUNDE!

Tillykke med dit nye drivhus. Montagen af dit nye hus kræver, at du følger denne vejledning trin for trin.

Montagevejledningen er udarbejdet som en kombination af tekst og tegninger. Alle bolte, møtrikker og diverse fittings er samlet i en pose.

VÆRKTØJ
Til samling af drivhuset kræves en
•Fastnøgle i str. 10
•Fastnøgle i str. 17
•Stjerne skruetrækker
•Svensknøgle

SIDE 5-7: MONTERINGSRÆKKEFØLGE
Læg komponenterne op som vist på tegningen og saml derefter i den rækkefølge, billederne viser. Undlad at stramme møtrikkerne helt, før hele delkonstruktionen er samlet.

FORSIKRING
Vær opmærksom på, at ikke alle forsikringsselskaber automatisk dækker glashuse. Kontakt dit forsikringsselskab for at sikre forsikringsdækning.

GARANTI
Der ydes 12 års garanti, som dækker ombytning eller reparation af defekte dele. Garantien omfatter ikke polycarbonat, glas, transport, montage, fragt m.v.
Der ydes 2 års garanti på eventuel lakering. Bemærk at der kan forekomme mærker i malingen, som stammer fra ophængning af profiler.
Garantien bortfalder, hvis drivhuset ikke er monteret i overensstemmelse med denne vejledning.

REKLAMATIONER
Vi har strenge kvalitetskrav for at sikre dig et fejlfrit produkt. Skulle der alligevel være fejl eller mangler, så kontakt straks din forhandler. Husk at specificere manglen ved at oplyse drivhusmodel og komponentnummer samt kvalitetskontrolnummeret.

Eventuelle ophængs mærker samt blanke ender på lakerede Juliana profiler, vil ikke være synlige efter endt montage af huset.

Vi ønsker et stort tillykke med det nye drivhus, som vi håber vil bringe stor glæde i mange år fremover.

Med venlig hilsen

Juliana Drivhuse A/S

GB

May we congratulate you on your new greenhouse

USA

DEAR CUSTOMER

Congratulations on purchasing your new greenhouse. It is important that you follow these assembly instructions step-by-step.

The assembly instructions are a combination of text and illustrations. All nuts, bolts and fittings are contained in bag.

TOOLS
Assembling the greenhouse requires:
•Open-ended spanner, 10mm
•Open-ended spanner, 17mm
•Phillips screwdriver
•Adjustable spanner

PAGE 5-7: ORDER OF ASSEMBLY
Place the components as shown on the illustration and assemble in the order shown in the pictures. Do not tighten the nuts fully until the entire sub-frame has been assembled.

INSURANCE
Please note that not all insurance companies cover greenhouses automatically. Please contact your insurance company to ensure that your greenhouse is covered.

GUARANTEE
Juliana greenhouses are covered by a 12-year guarantee, which covers the replacement or repair of faulty parts. The guarantee does not cover polycarbonate, glass, transport, assembly, freight, etc.
Juliana greenhouses are covered by a two-year warranty on painted parts, where fitted. Note that marks on the paint may occur due to suspension of the profiles.
The guarantee will be void if the greenhouse is not assembled in accordance with these instructions.

COMPLAINTS
All our greenhouses are built to the highest quality standards. However, should you experience any problems, please contact your dealer at once. When describing the defect, please state the greenhouse model, the component number and the quality control number.

Any suspension marks or shiny ends on painted Juliana profiles will not be visible after the greenhouse has been assembled.

Congratulations on your new greenhouse, which we hope will bring you a lot of pleasure for many years to come.

Yours sincerely,

Juliana Drivhuse A/S

D Wir gratulieren Ihnen zu Ihren neuen Gewächshaus

SEHR GEEHRTER KUNDE!

Wir gratulieren Ihnen zu Ihrem neuen Gewächshaus. Zur Montage des Gewächshauses folgen Sie bitte gewissenhaft Schritt für Schritt dieser Montageanleitung.

Die Anleitung ist eine Kombination von Text und Zeichnungen. Montagebolzen, Muttern sowie die diversen Montagebeschläge finden Sie in Beutel.

WERKZEUG
Zur Gewächshausmontage brauchen Sie
•Schraubenschlüssel, Gr. 10
•Schraubenschlüssel, Gr. 17
•Kreuzschlitzschraubendreher
•Rollgabelschüssel

SIETE 5-7: MONTAGEREIHENFOLGE
Legen Sie die Komponenten wie in der Zeichnung dargestellt bereit und montieren Sie sie in der abgebildeten Reihenfolge.
Ziehen Sie die Schraubenmuttern erst dann ganz fest, wenn die gesamte Teilkonstruktion montiert ist.

VERSICHERUNG
Wir weisen darauf hin, dass nicht alle Versicherungen automatisch Gewächshäuser abdecken. Fragen Sie bei Ihrer Versicherung nach.

GARANTIE
Es werden 12 Jahre Garantie geleistet, die Austausch oder Reparatur defekter Teile deckt. PC-Stegplatten, Glas, Transport, Montage, Fracht und dgl. sind nicht in der Garantie enthalten.
Auf eventuelle Lackierungen werden zwei Jahre Garantie geleistet. Beachten Sie, dass Kratzer im Lack durch die Aufhängung der Profile möglich sind. Die Garantie entfällt, wenn das Haus nicht gemäß dieser Montageanleitung montiert wurde.
REKLAMATIONEN
Wir haben strenge Qualitätsansprüche, um Ihnen ein fehlerfreies Produkt zu sichern.
Sollten trotzdem Fehler oder Mängel auftreten, wenden Sie sich umgehend an Ihren Händler. Beschreiben Sie genau den Mangel und geben Sie Gewächshausmodell, Komponentennummer und Qualitätskontrollnummer an.

Eventuelle Aufhängemarkierungen sowie freie Enden von lackierten Juliana-Profilen sind nach beendeter Montage des Gewächshauses nicht mehr sichtbar.

Wir gratulieren Ihnen zu Ihrem neuen Gewächshaus, das Ihnen hoffentlich viele Jahre lang Freude machen wird.

Mit freundlichem Gruß,

Juliana Drivhuse A/S

S Lycka till med Ert nya växthus

BÄSTA KUND!

Grattis till ditt nya växthus. För att kunna montera ditt nya hus måste du följa den här bruksanvisningeningen steg för steg.

Monteringsanvisningarna är en kombination av text och illustrationer. Alla skruvar, muttrar och diverse smådelar är samlade i påse.

VERKTYG
För montering av växthuset krävs de verktyg
• Skruvnyckel i stl. 10
• Skruvnyckel i stl. 17
• Stjärneskruvmejsel
• Skiftnyckel

SIDA 5-7: MONTERINGSORDNING
Lägg upp komponenterna och montera därefter i den ordning som bilden visar. Undvik att spänna skruvarna helt förrän hela delkonstruktionen är monterad.

FÖRSÄKRING
Var uppmärksam på att inte alla försäkringsbolag automatiskt försäkrar växthus. Kontakta ditt försäkringsbolag och teckna försäkring.

GARANTI
Växthuset har 12 års garanti som täcker byte eller reparation av defekta delar. Garantin täcker inte polykarbonat, glas, transport, montering, frakt m.m. Det är 2 års garanti vid eventuell lackering. Tänk på att det kan förekomma märken i lackeringen som kommer från uppsättningen av profilerna. Garantin gäller inte om växthuset inte monteras enligt dessa anvisningar.

REKLAMATIONER
Vi har höga kvalitetskrav för att säkerställa en felfri produkt. Om du ändå hittar fel eller om det saknas delar ska du kontakta din återförsäljare på en gång. Kom ihåg att specificera felet genom att lämna information om växthusmodell, komponentnummer och kvalitetskontrollnummer.

Eventuella upphängningsmarkeringar samt blanka ändar på lackade Juliana-profiler kommer inte att synas när huset har slutmonterats.

Stort grattis till det nya växthuset. Vi hoppas att det kommer att innebära mycket glädje i många år framöver.

Med vänlig hälsning

Juliana Drivhuse A/S

8x 28

4x 93-1

6x 27

2x 508

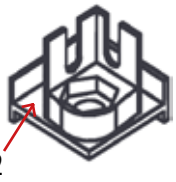

2x 509

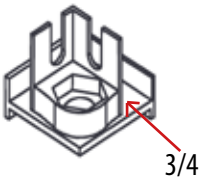

1x 77

1x 73

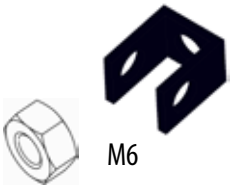

1x 73E

1x 78B 73D

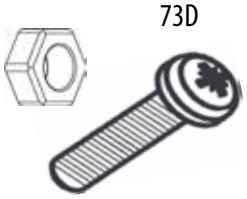

5x M10

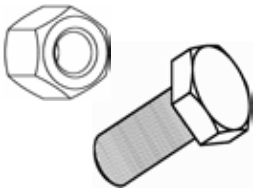

4x 664

1x 73B

88x 80

2x 84

90 79

1x 052

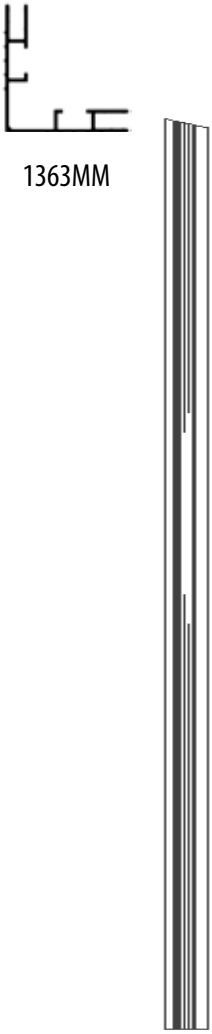

1x 05

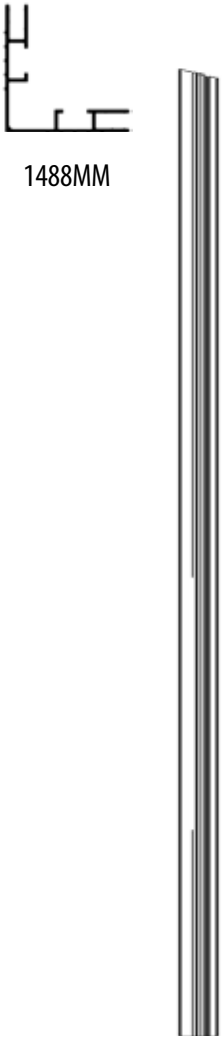

1x 053

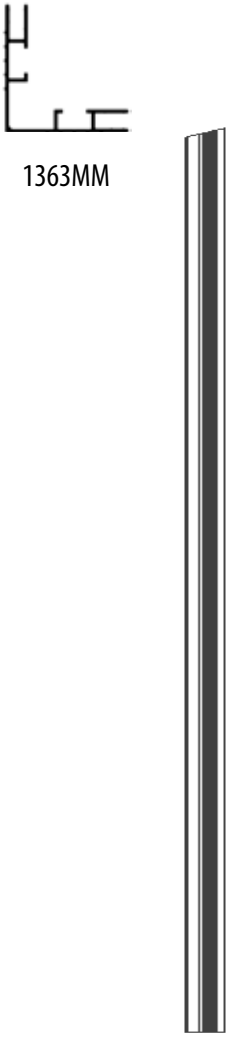

1x 051

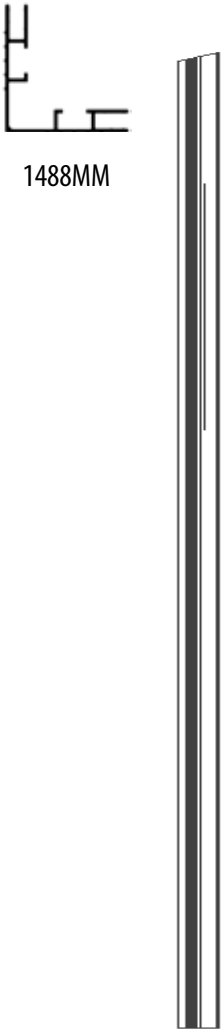

1x 01

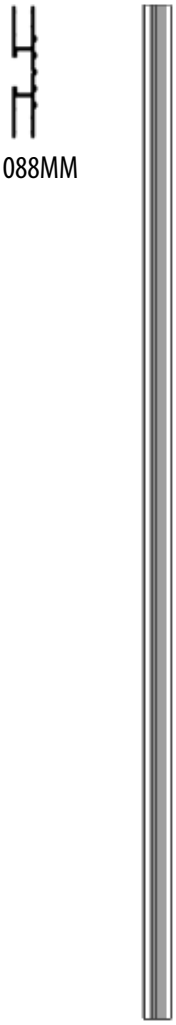

1X 10

800MM

1X 20

798MM

1X 01-1

331MM

1X 22

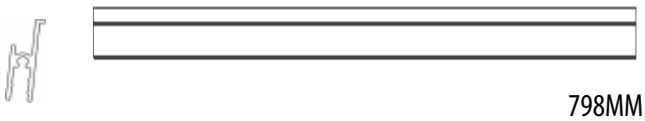

798MM

2X 01-2

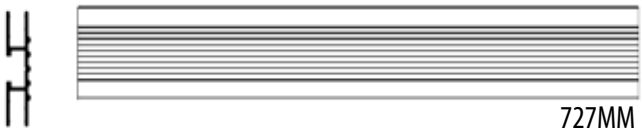

727MM

2X 21

393MM

3X 25

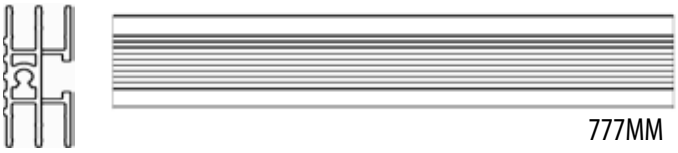

777MM

2X 29

90X 280

4X 01-3

326MM

1X 23

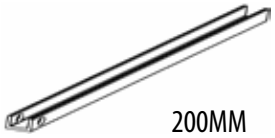

200MM

10X TRÆ

1X 021

345MM

1X 512

1X 511

1X 02

345MM

1X 360MM

1X 760MM

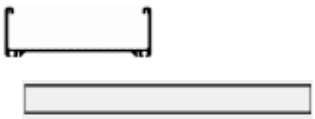

4X 30

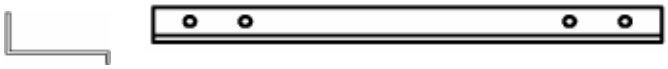

320MM

2X 364

2X 363

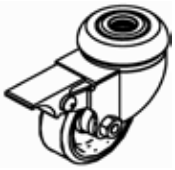

4 mm. - Hærdet glas - Tempered glass - Sicherheitsglas - Härdat glas

2X #D - 942 X 378MM

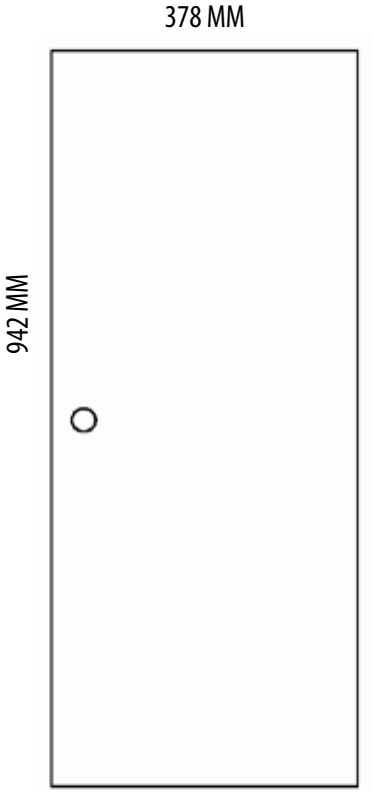

2X #A - 1097 X 366MM

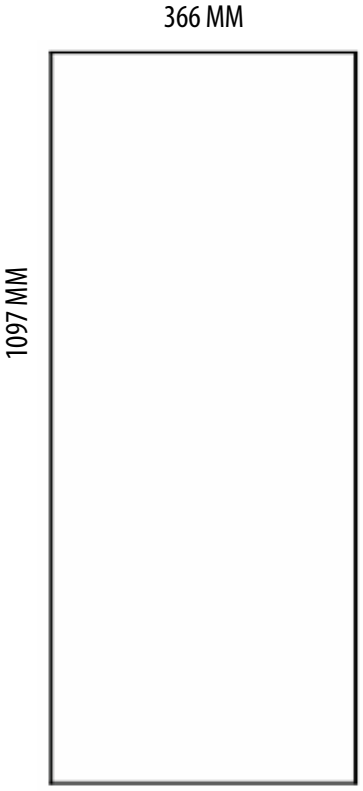

2X #G - 1066\940,8 X 344MM

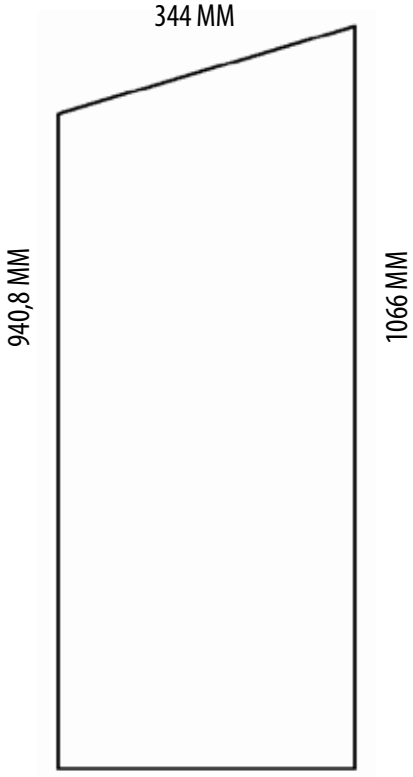

1X 797 MM #B - 797 X 375MM

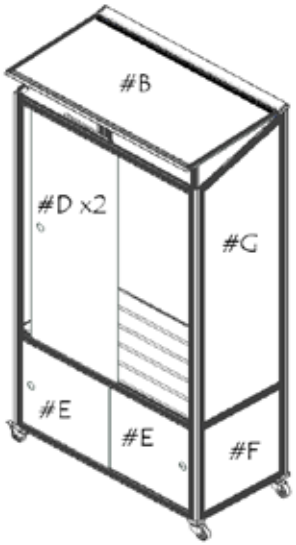

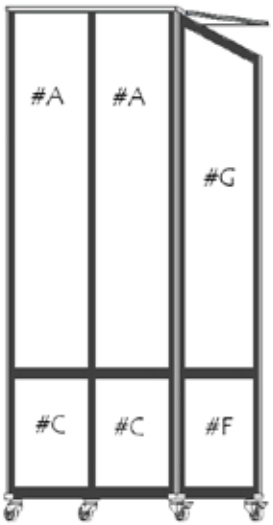

2X #E - 348 X 378MM

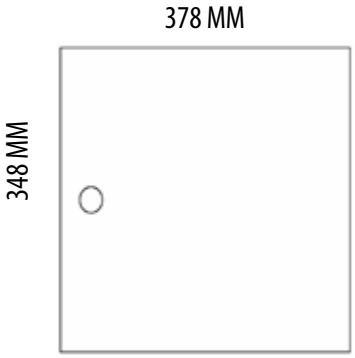

2X #C - 348 X 366MM

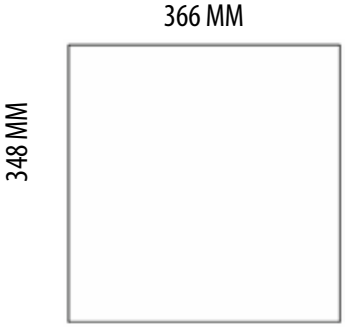

2X #F - 348 X 344MM

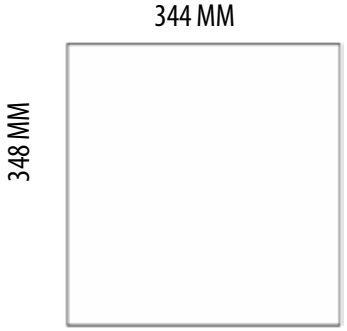

1

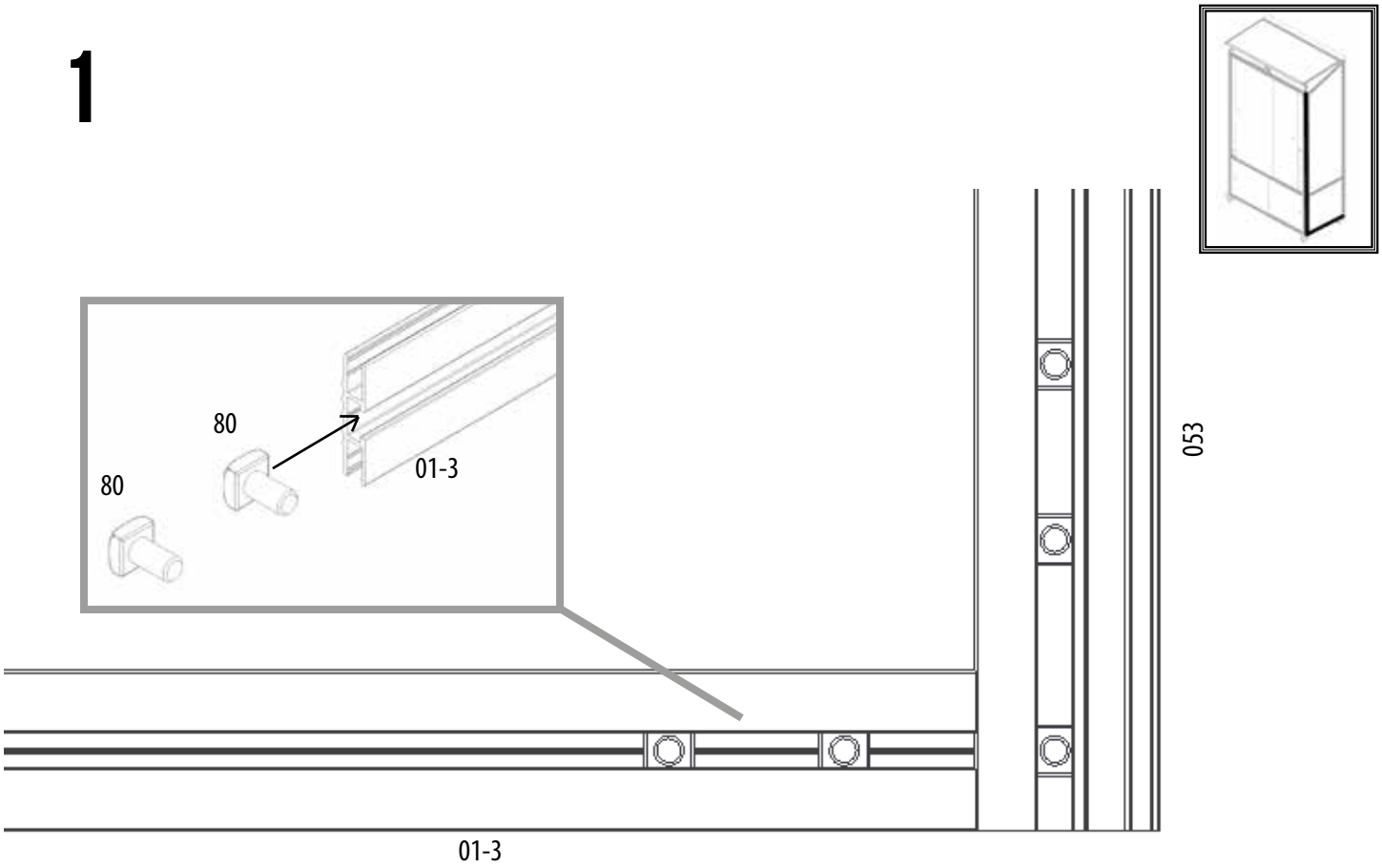

2

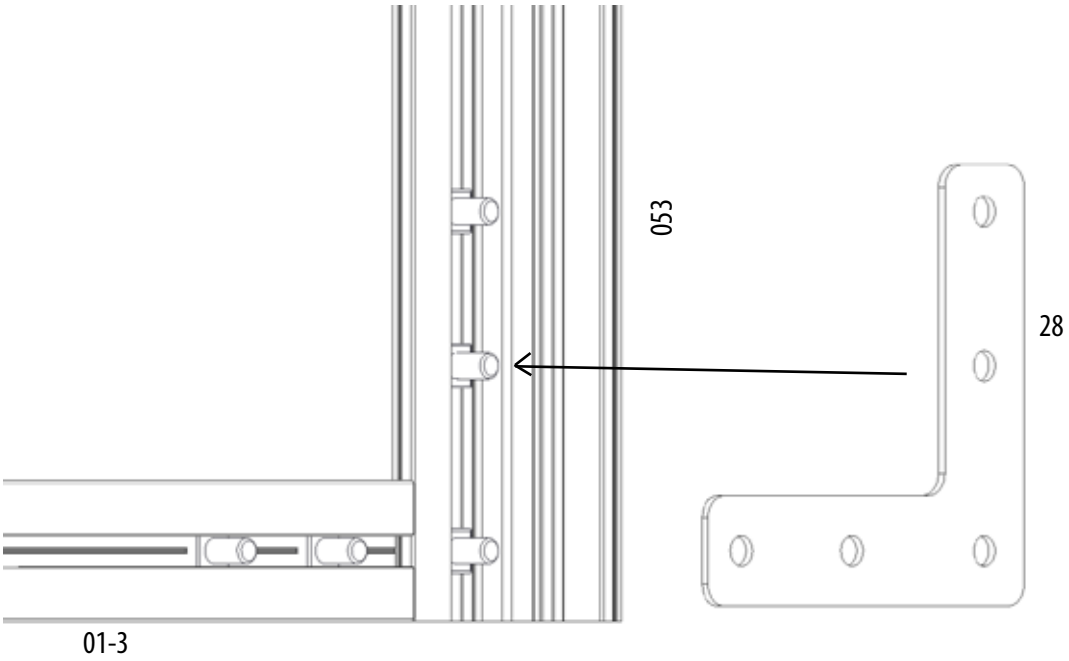

3

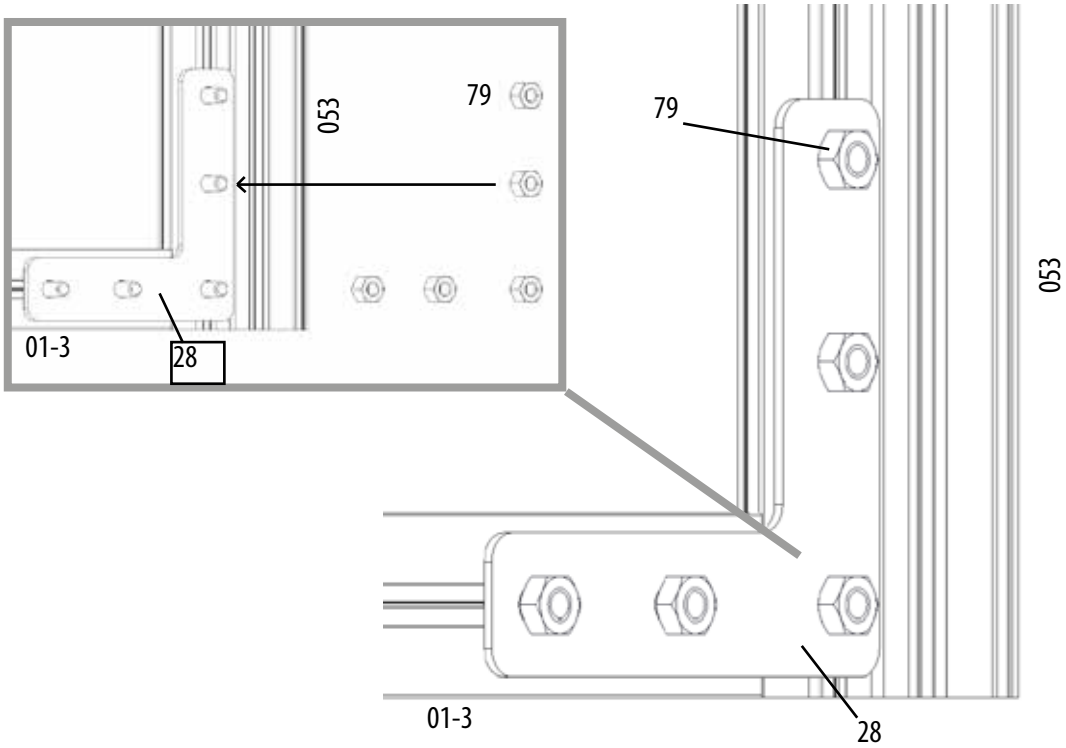

4

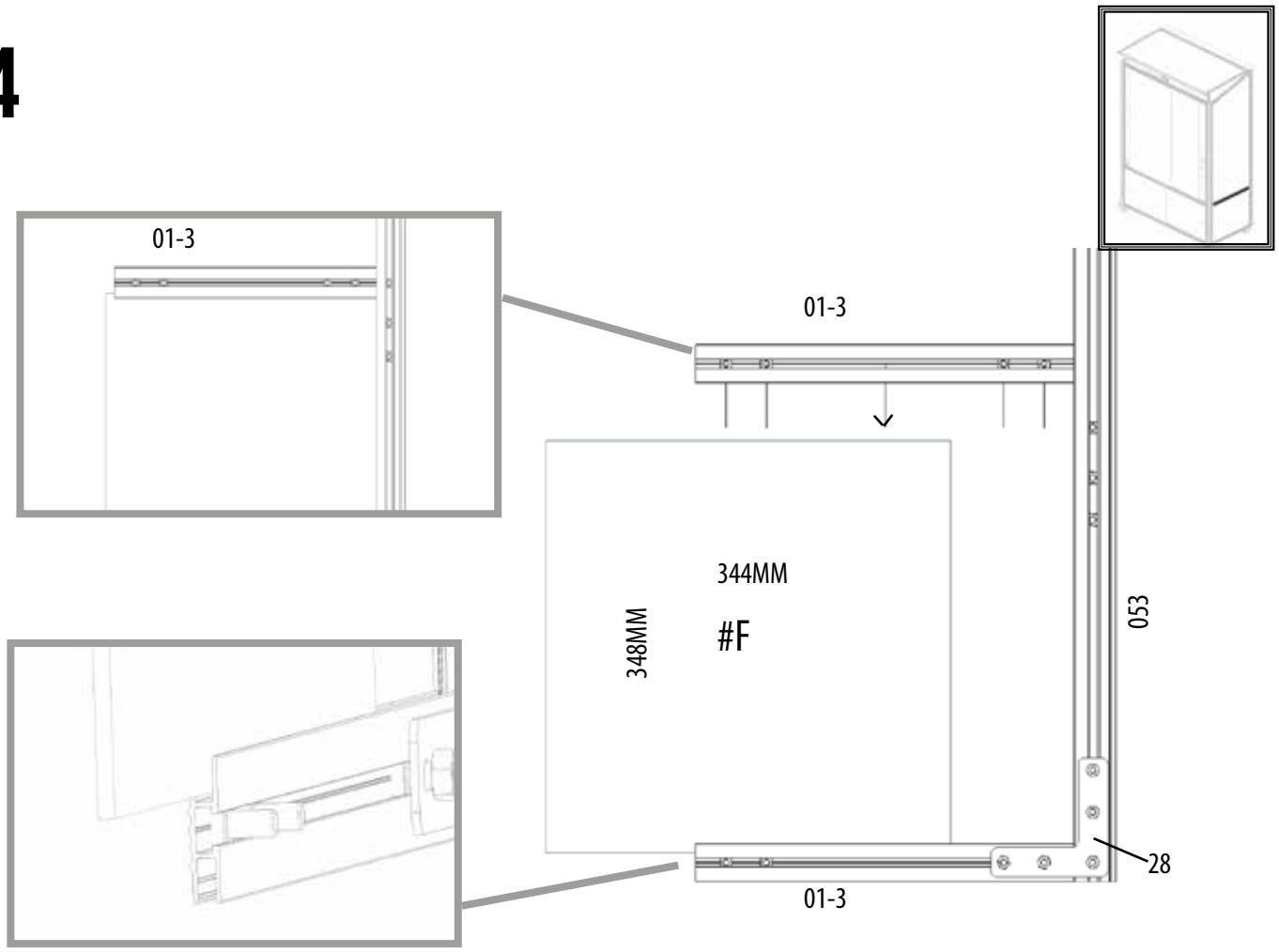

5

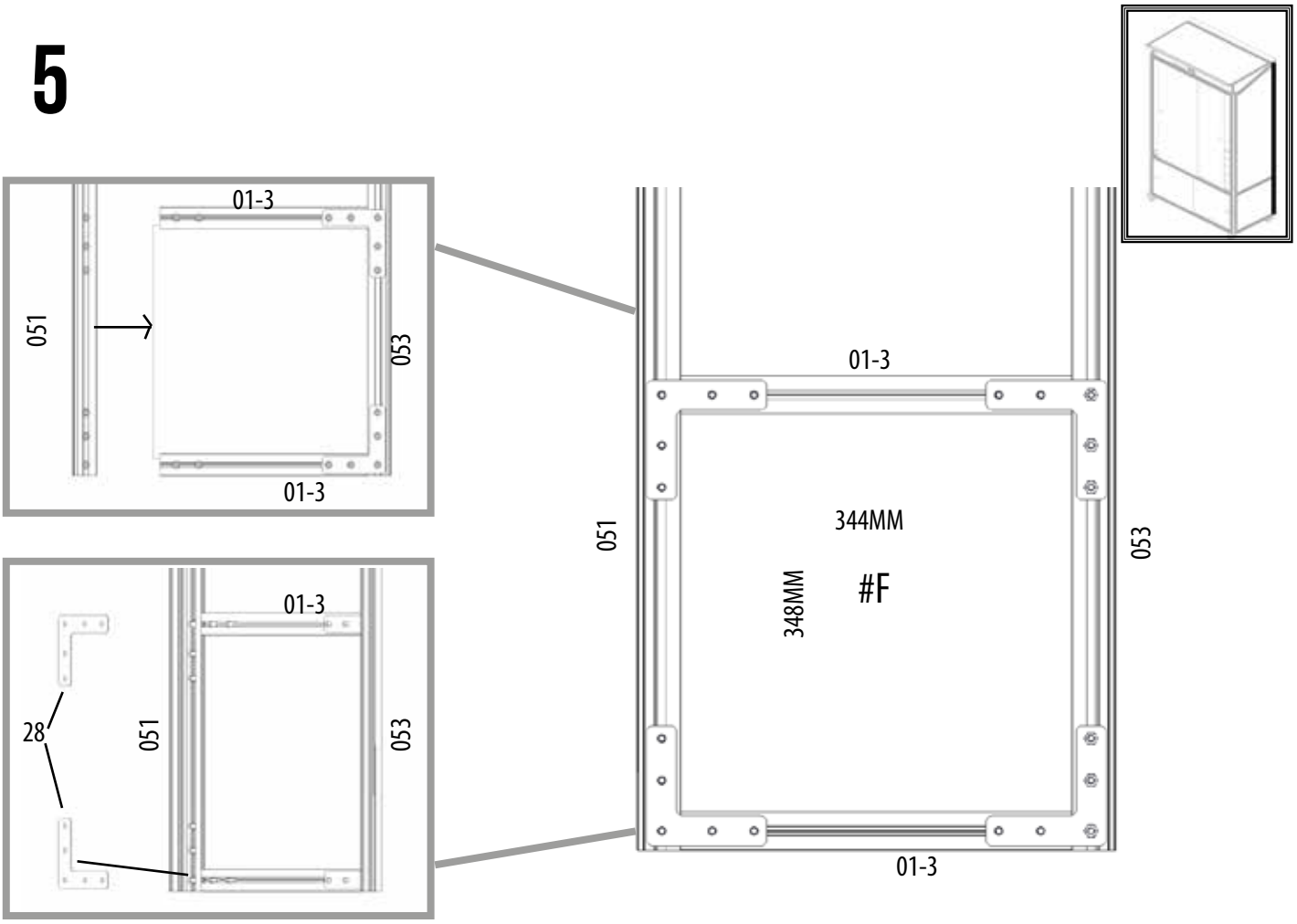
01-3
051
053
01-3
01-3
28
051
053
01-3
051
344MM
348MM
#F
053
01-3

6

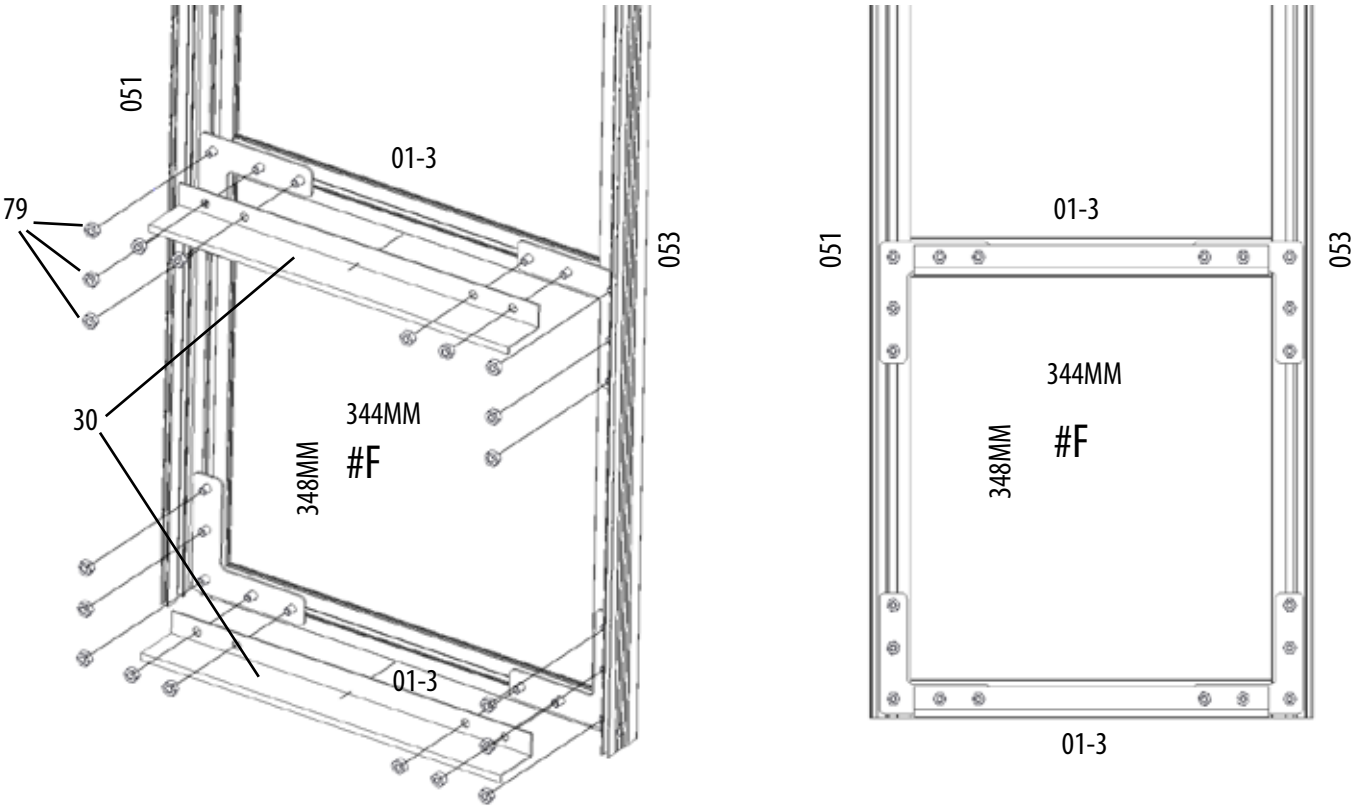
051
01-3
79
053
30
344MM
348MM
#F
01-3
051
01-3
053
344MM
348MM
#F
01-3

7

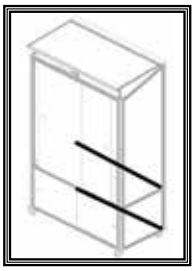

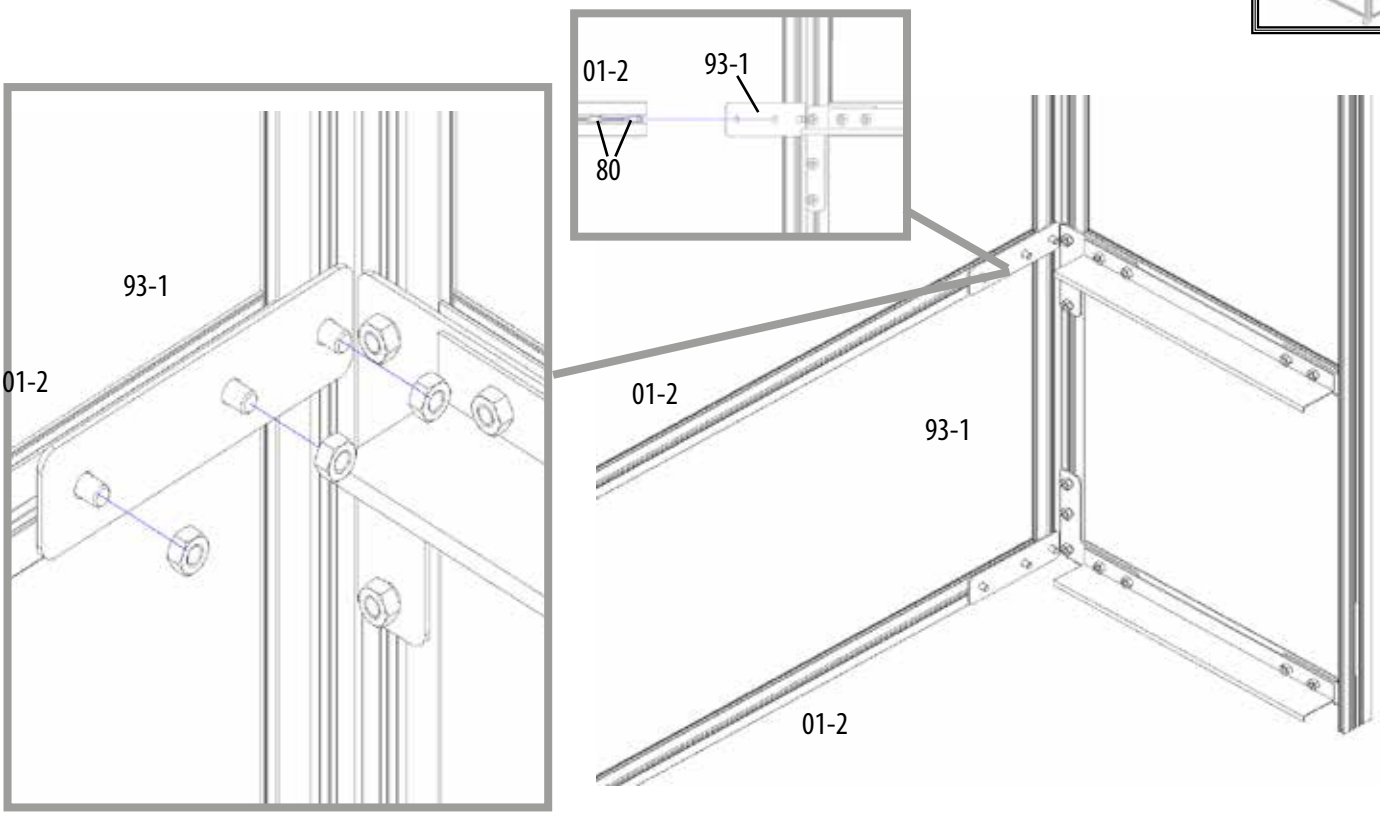

8

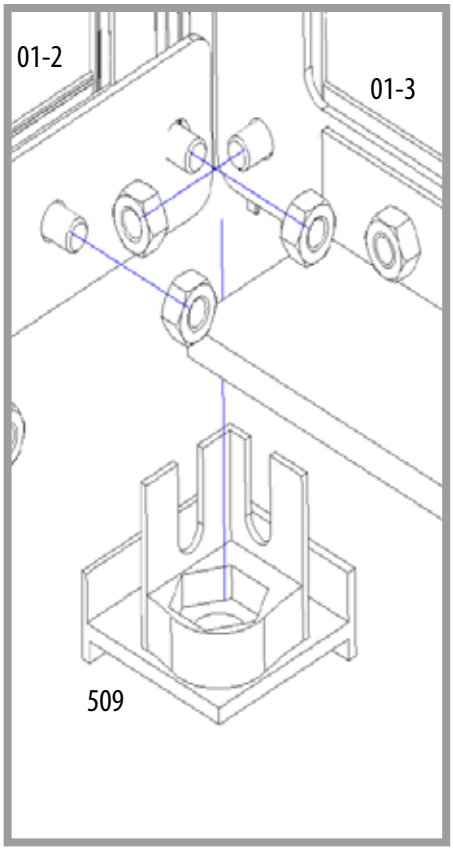

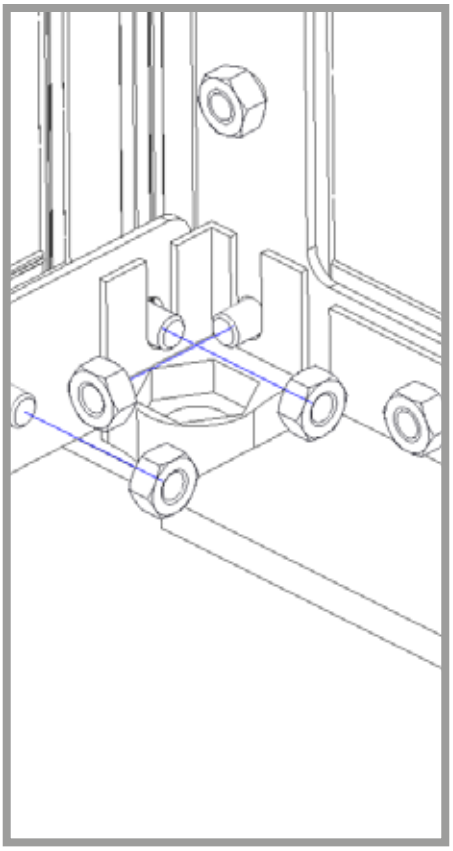

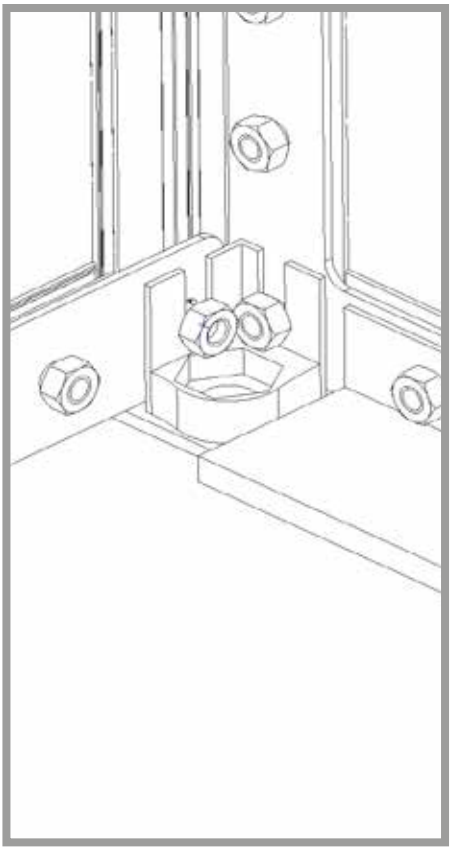

9

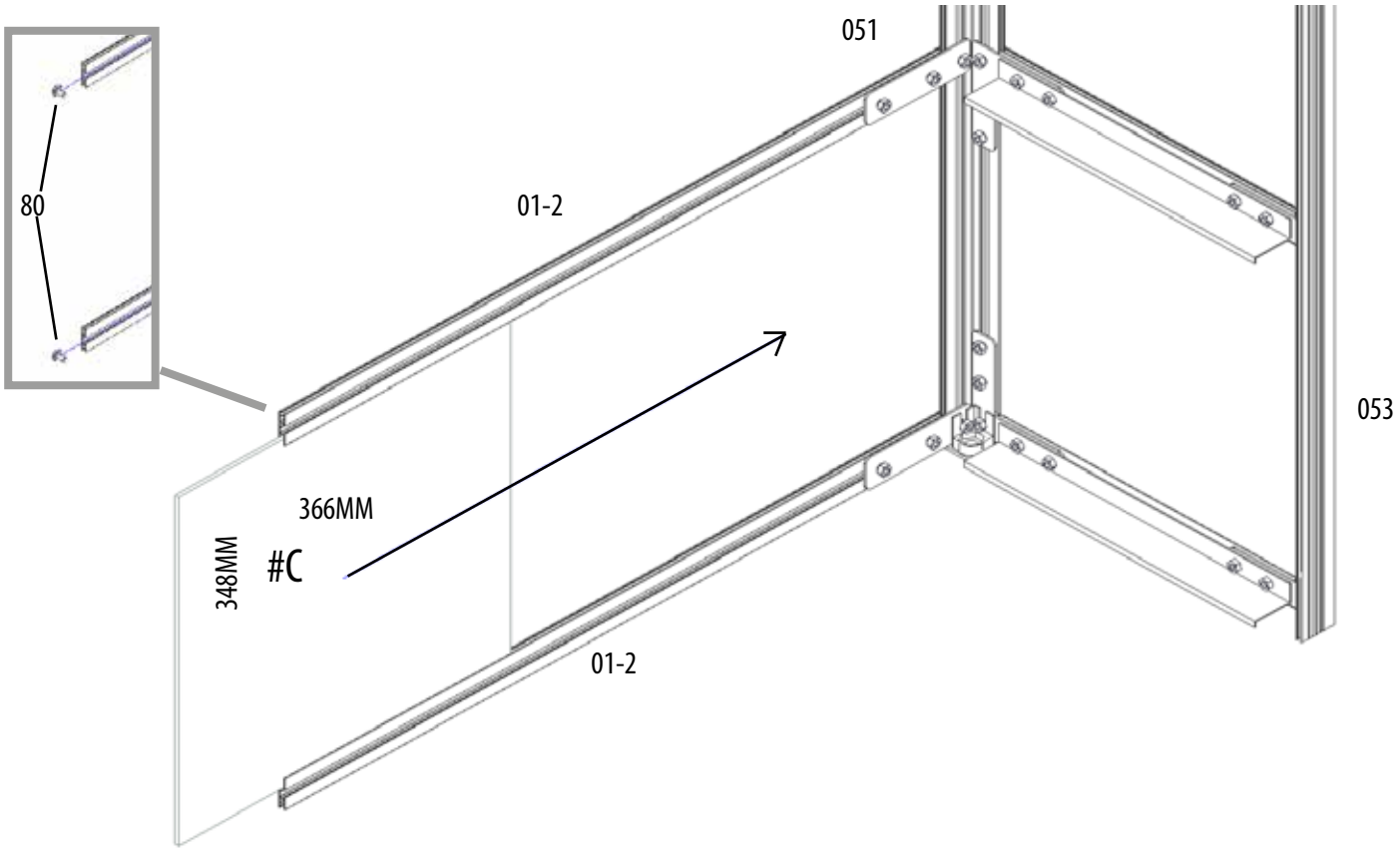
051
80
01-2
053
366MM
348MM
#C
01-2

10

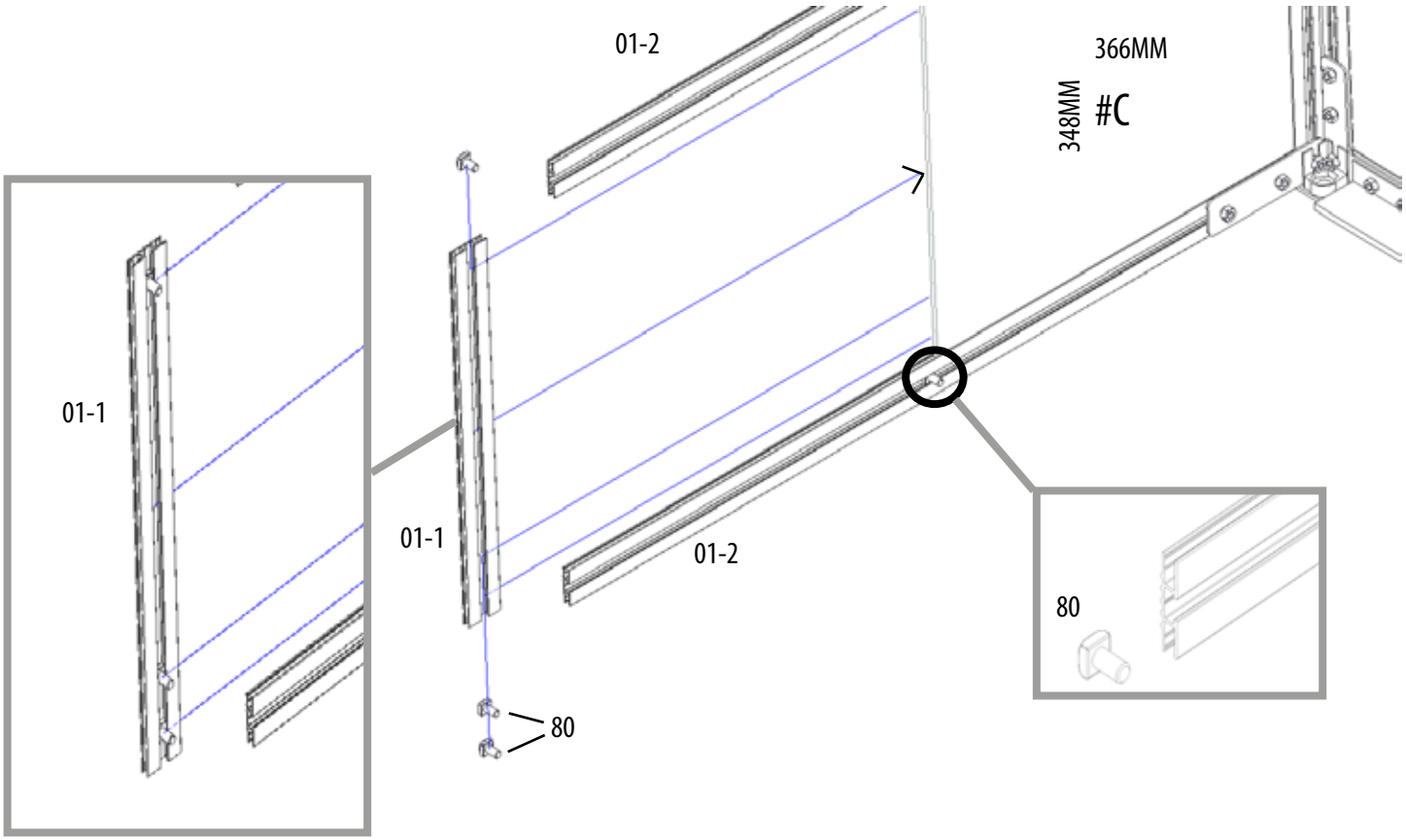
01-2
366MM
348MM
#C
01-1
01-1
01-2
80
80

11

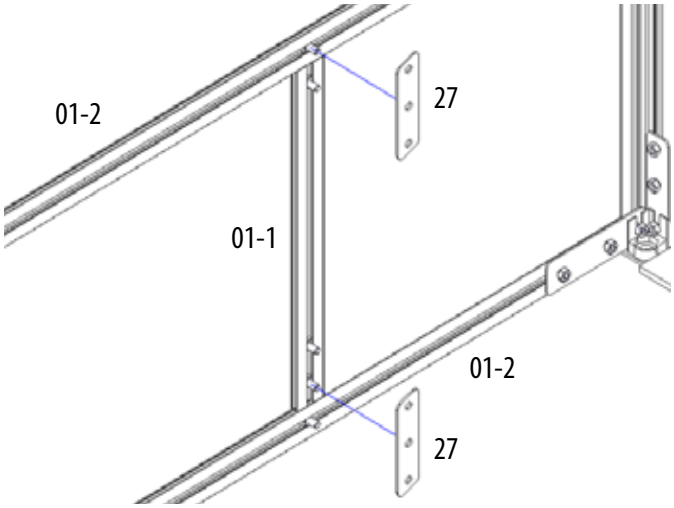
01-2
27
01-1
01-2
27

12

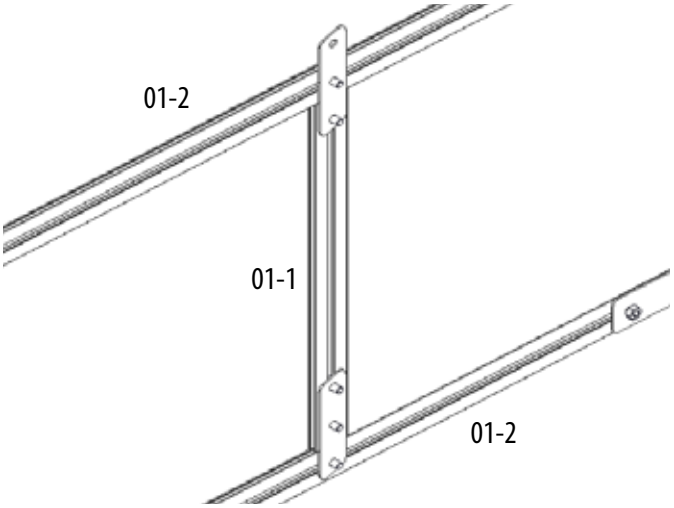
01-2
01-1
01-2

13

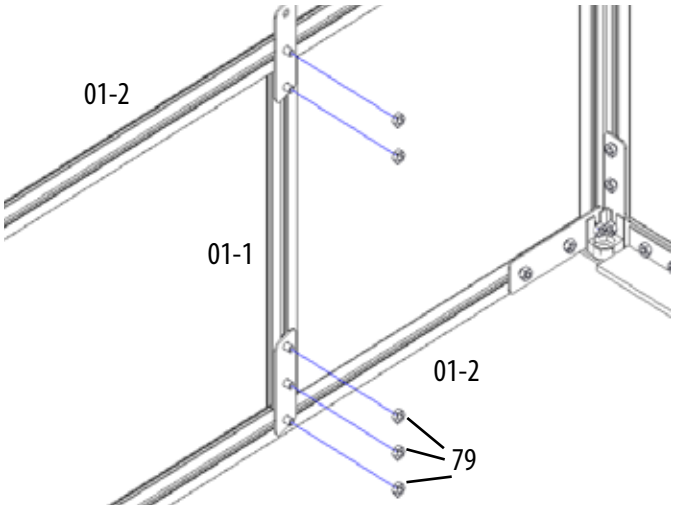
01-2
01-1
01-2
79

14

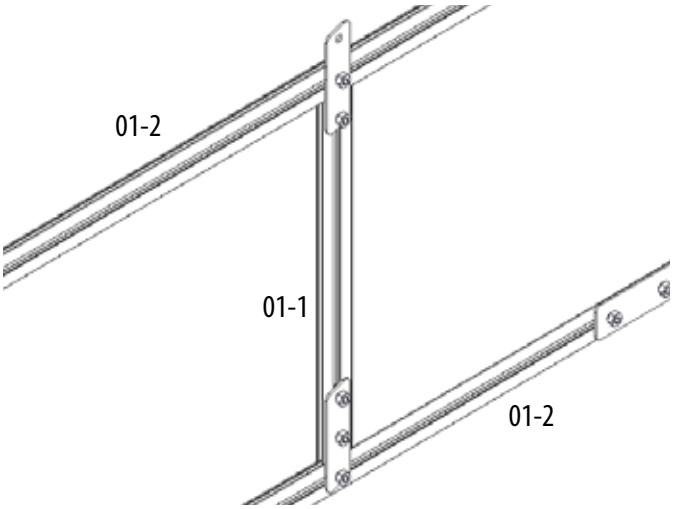
01-2
01-1
01-2

15

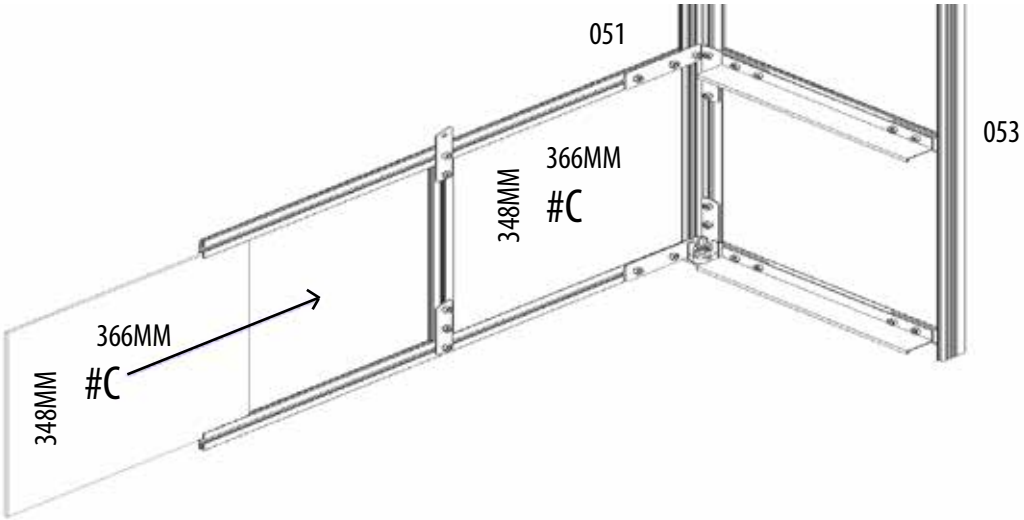
051
053
366MM
348MM
#C
366MM
348MM
#C

16

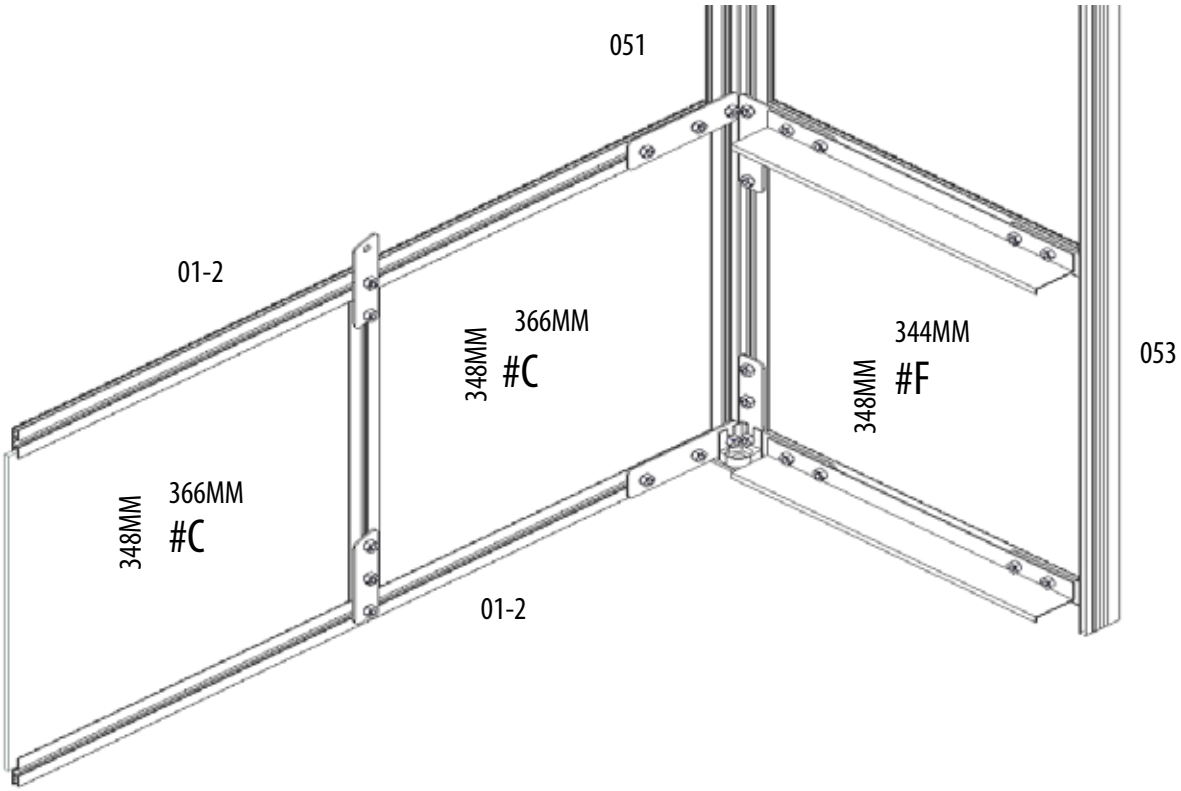
051
01-2
366MM
348MM
#C
344MM
348MM
#F
053
366MM
348MM
#C
01-2

17

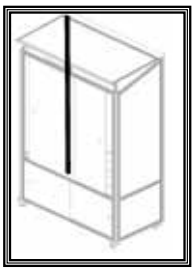

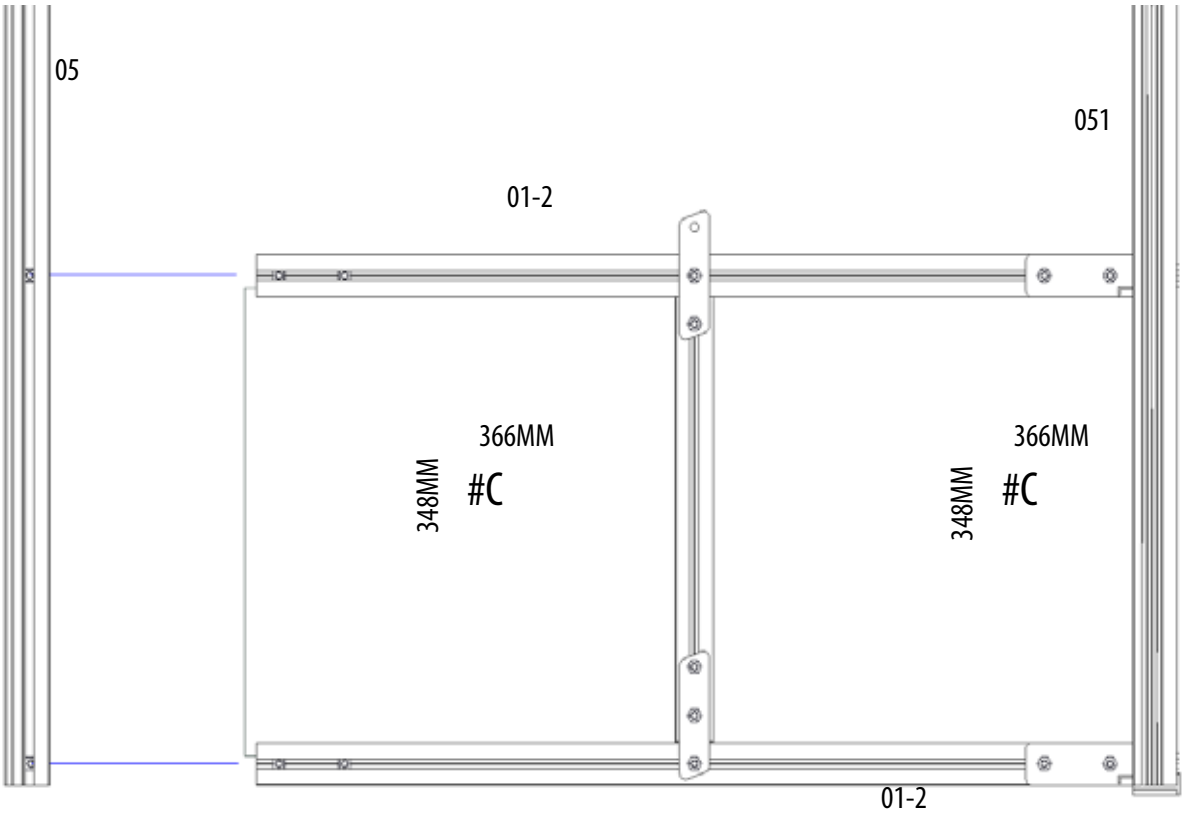
05
051
01-2
366MM
348MM
#C
366MM
348MM
#C
01-2

18

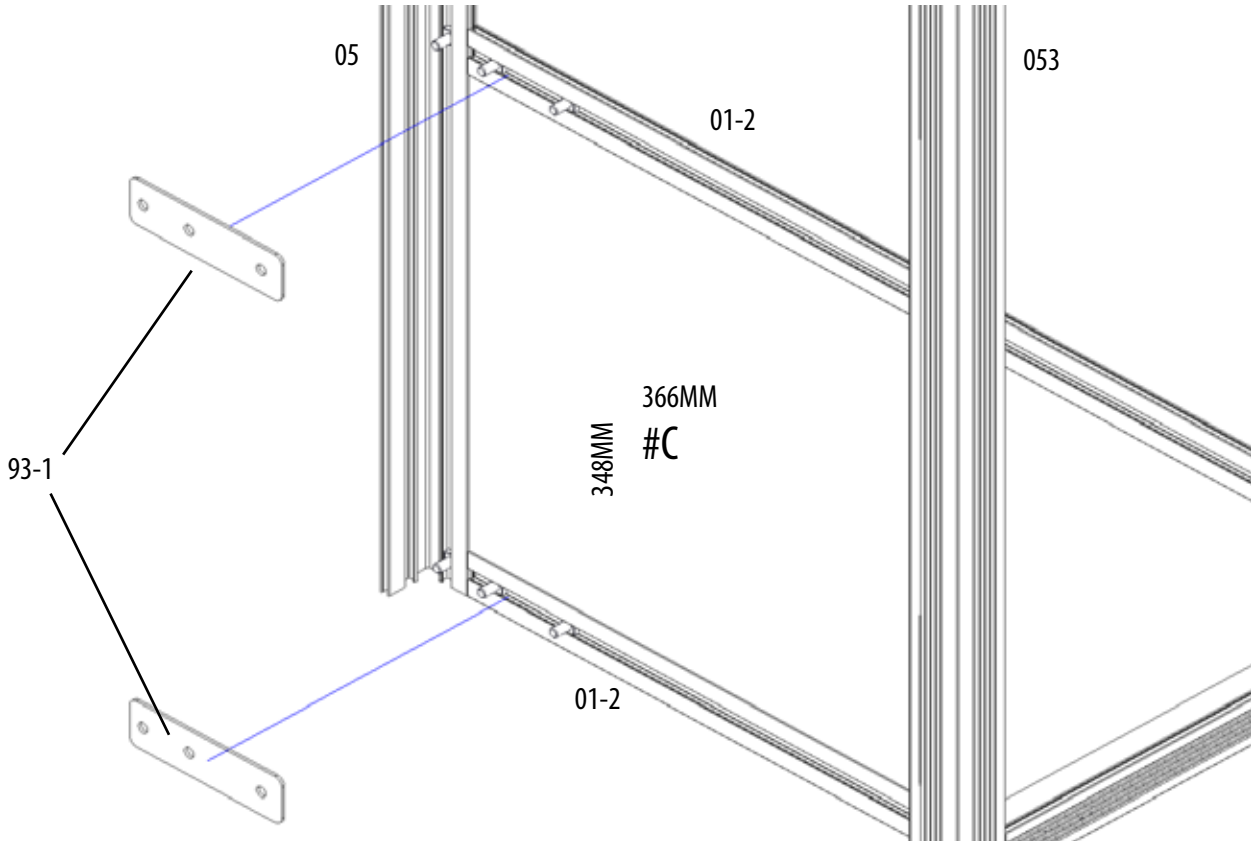
05
053
01-2
93-1
366MM
348MM
#C
01-2

19

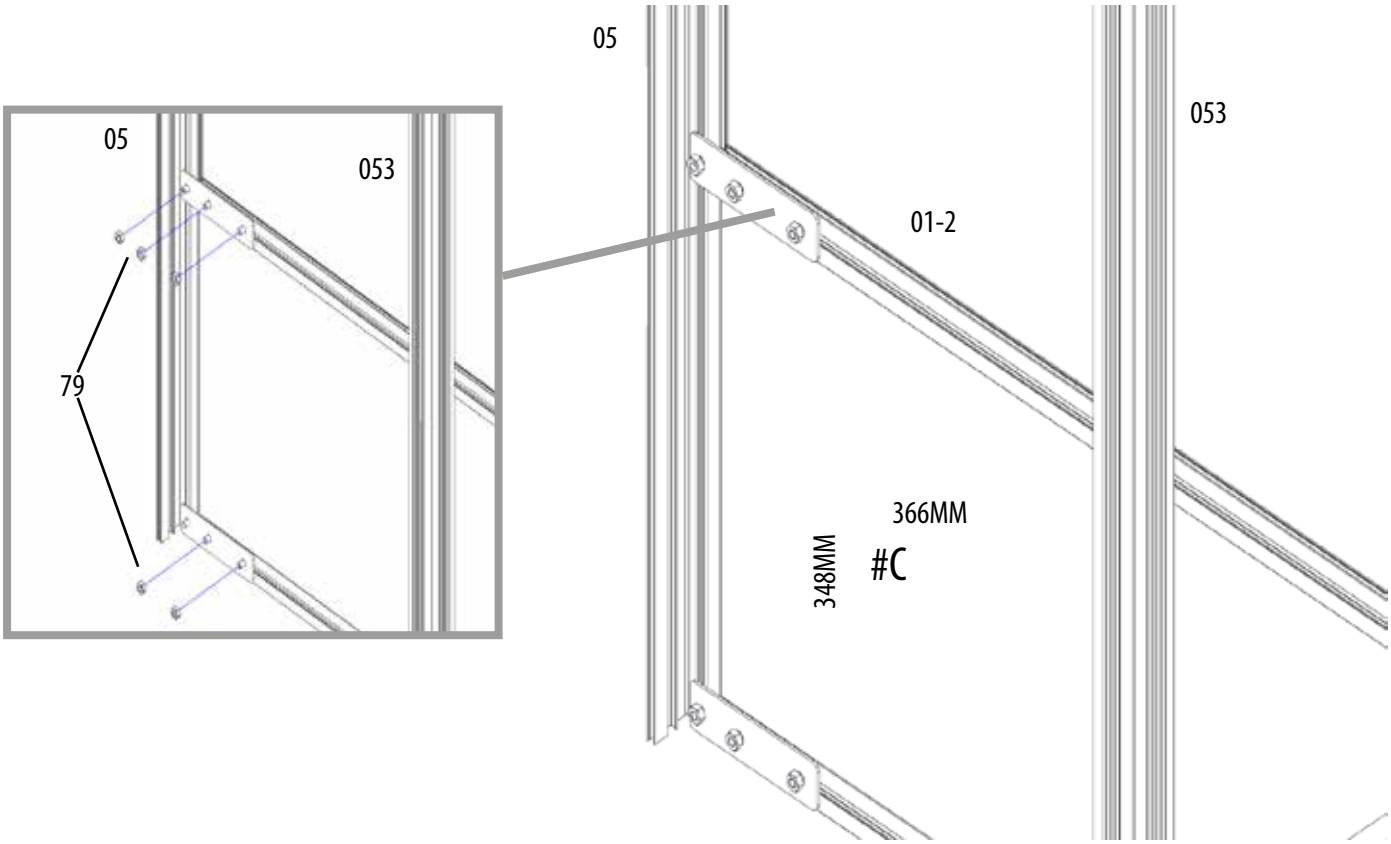
05
053
79
05
053
01-2
366MM
348MM
#C

20

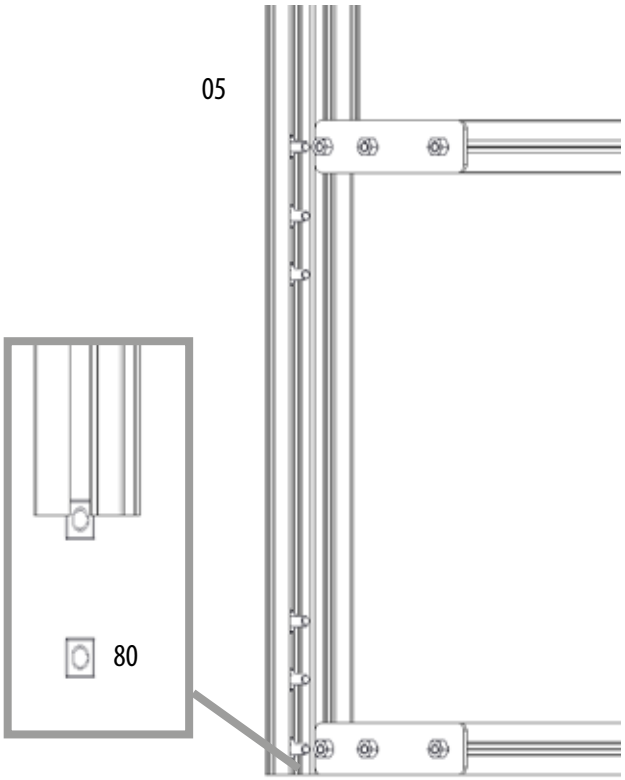

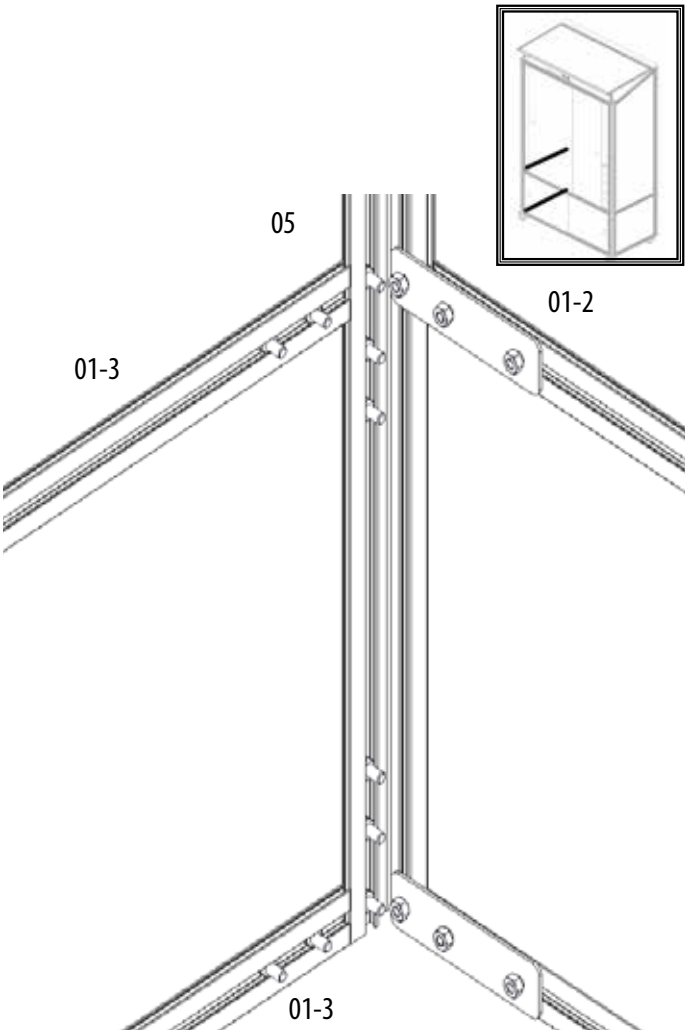

21

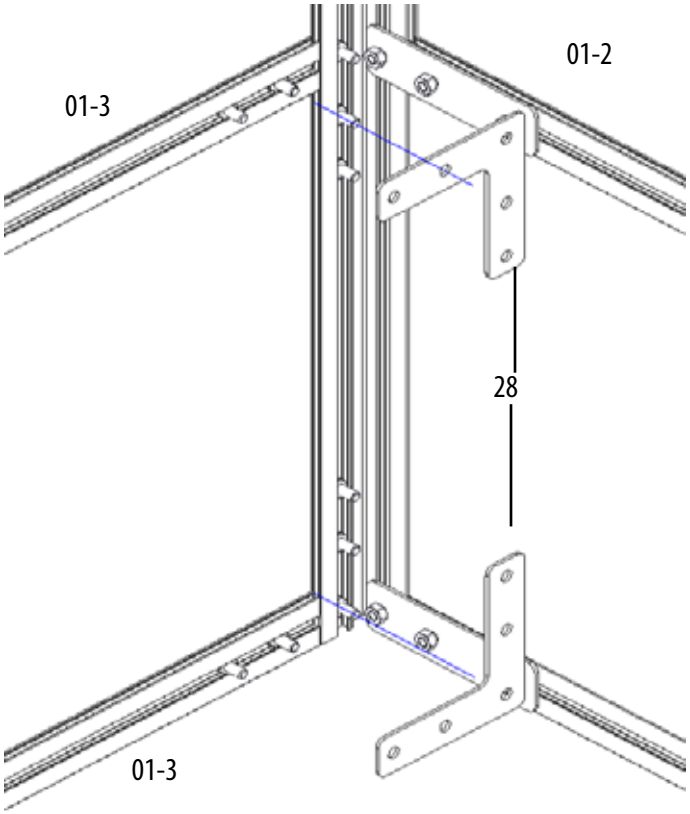

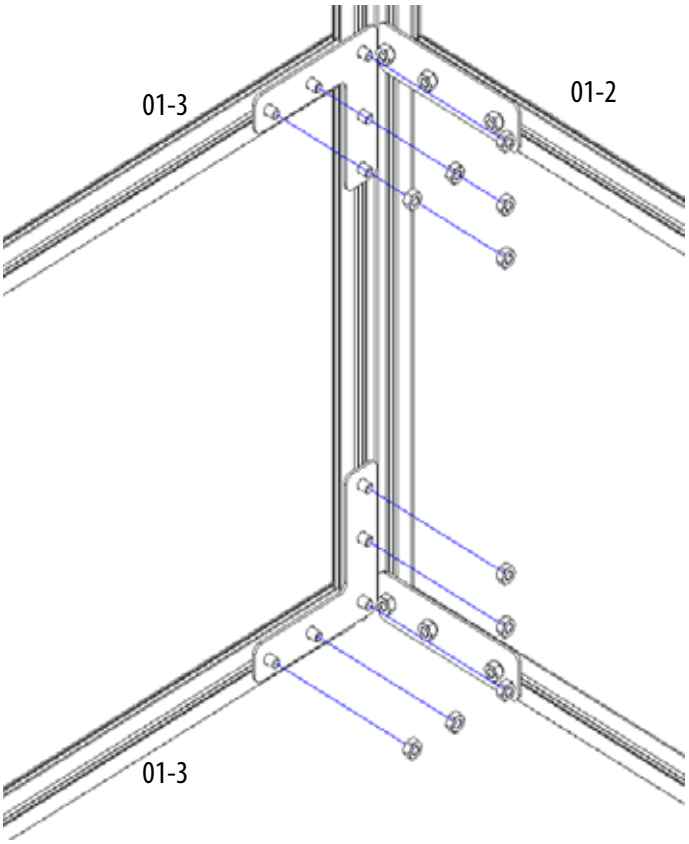

22

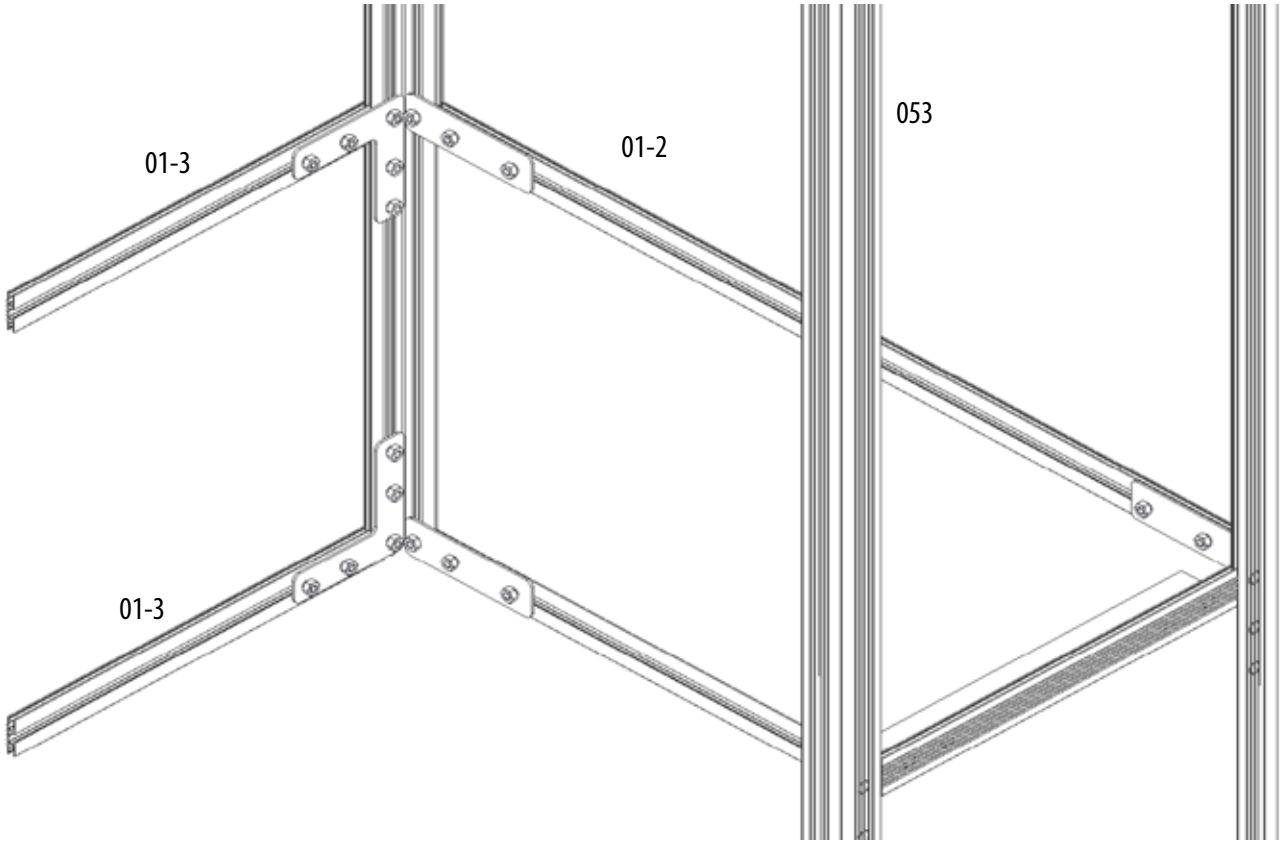

23

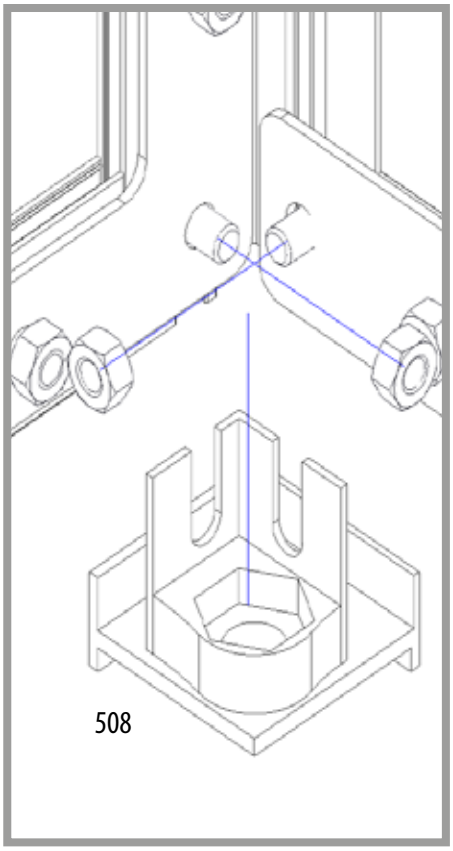

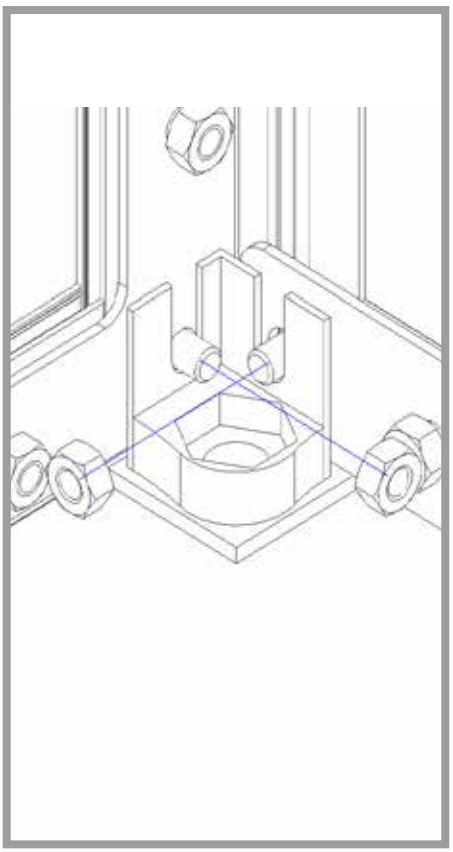

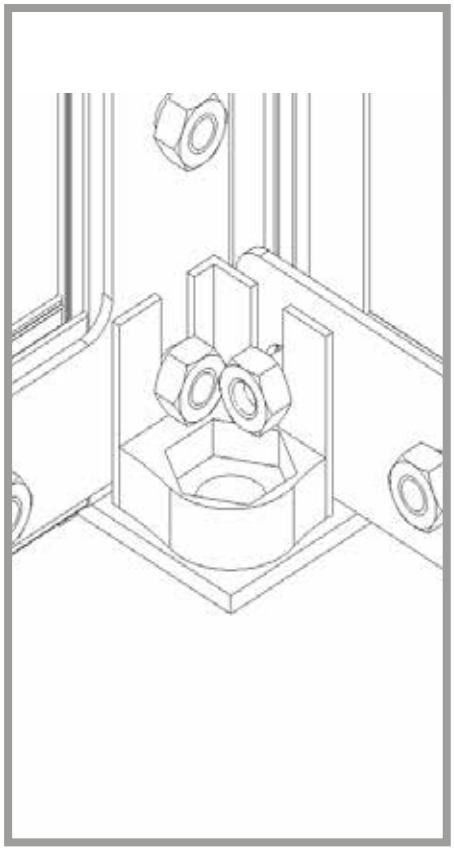

24

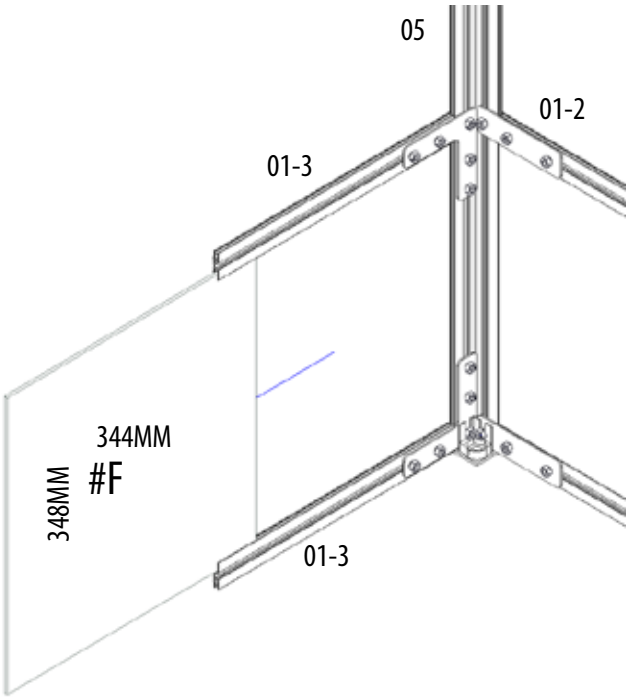
05
01-2
01-3
344MM
#F
348MM
01-3

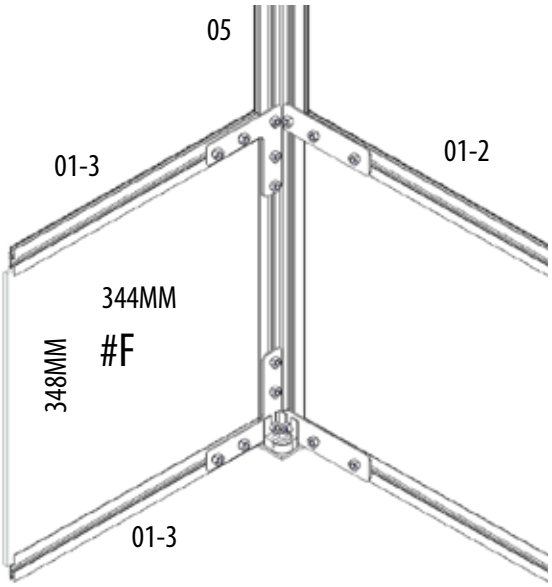
05
01-3
01-2
344MM
#F
348MM
01-3

25

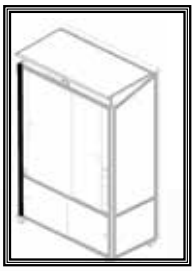

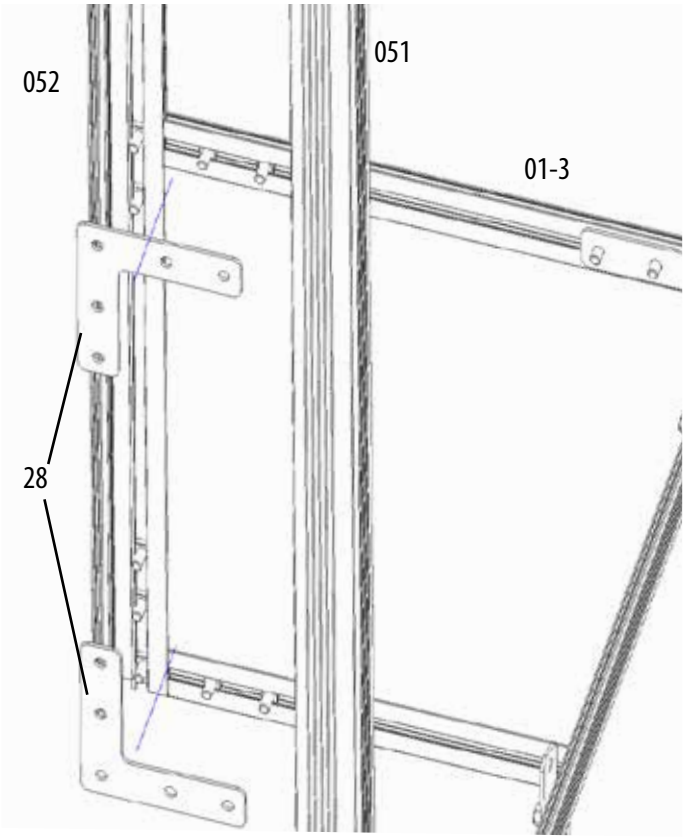
052
051
01-3
28

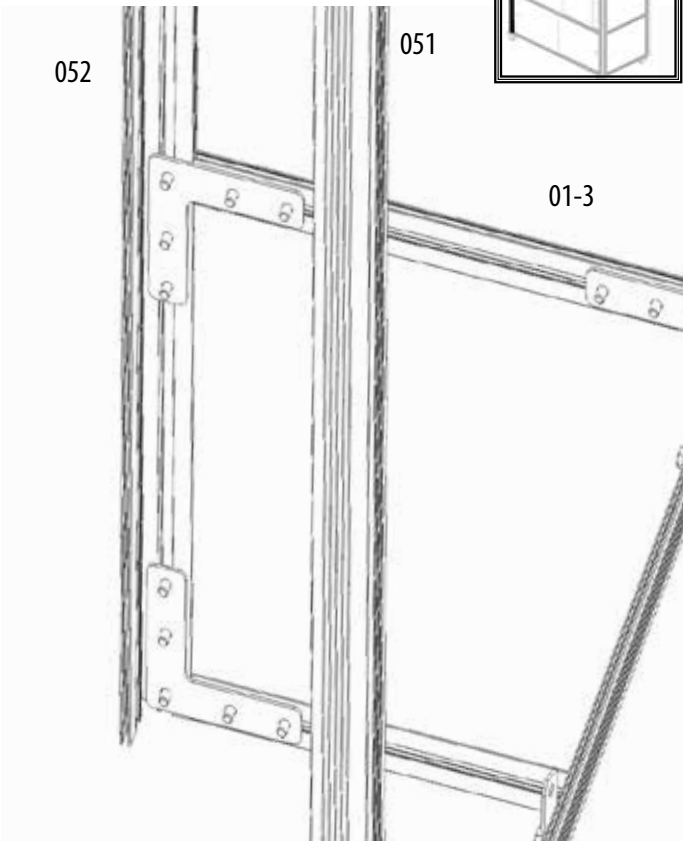
052
051
01-3

26

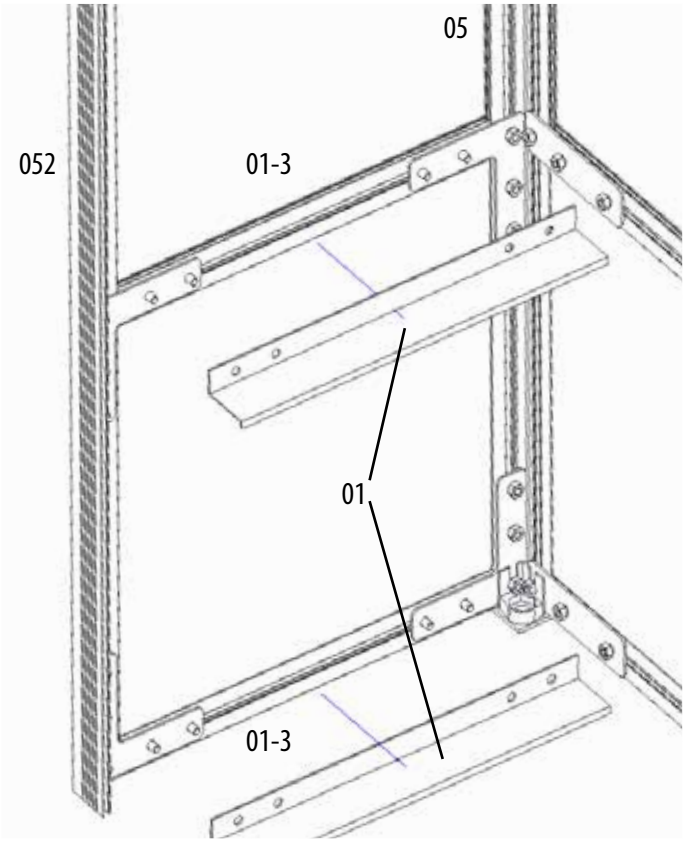

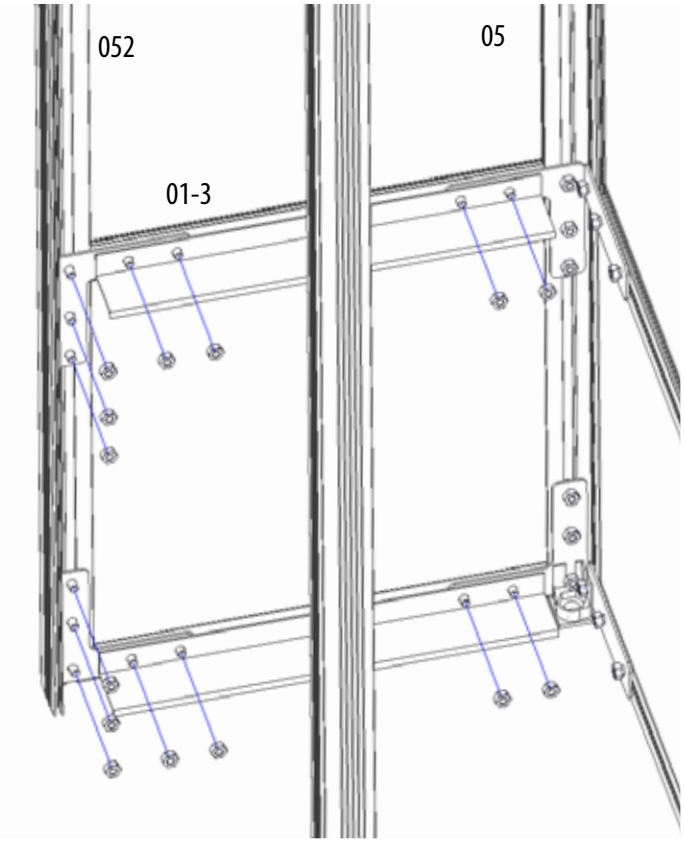

27

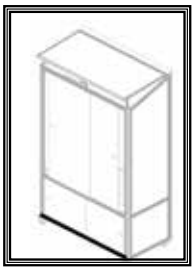

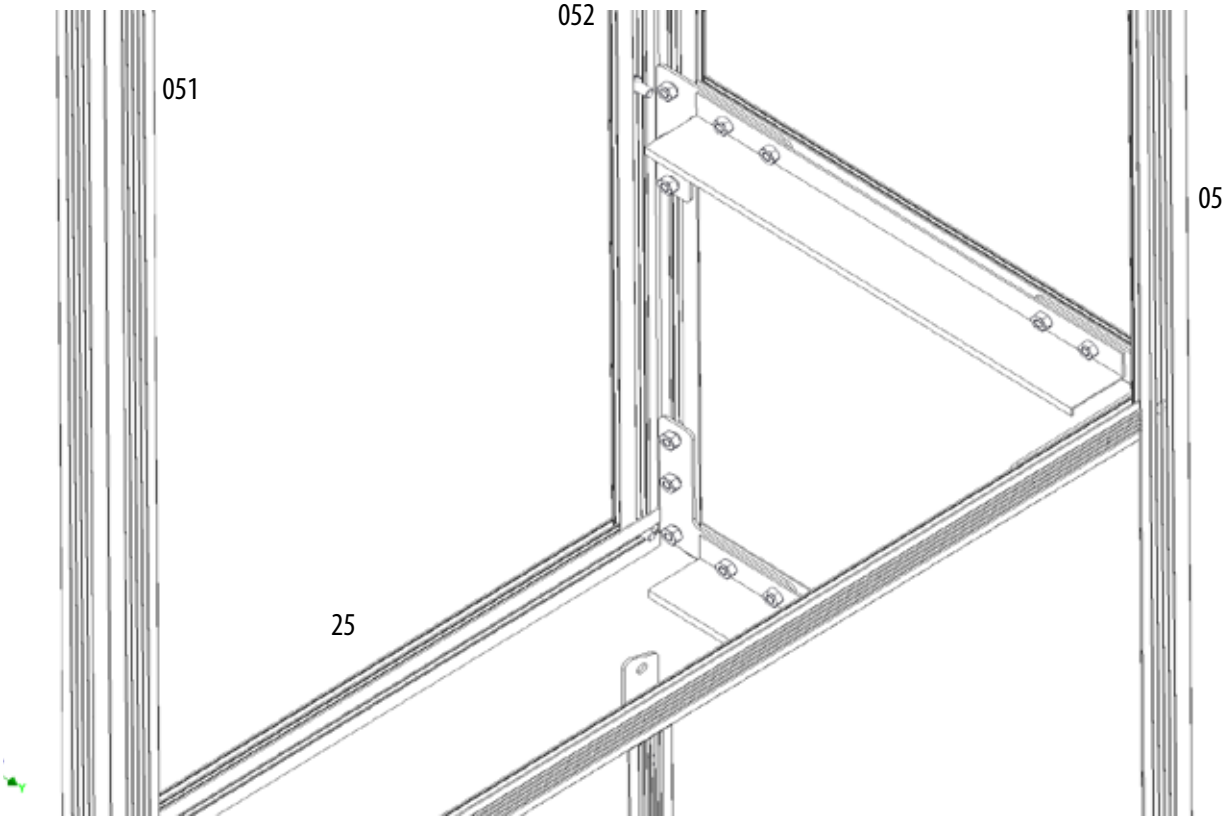

28

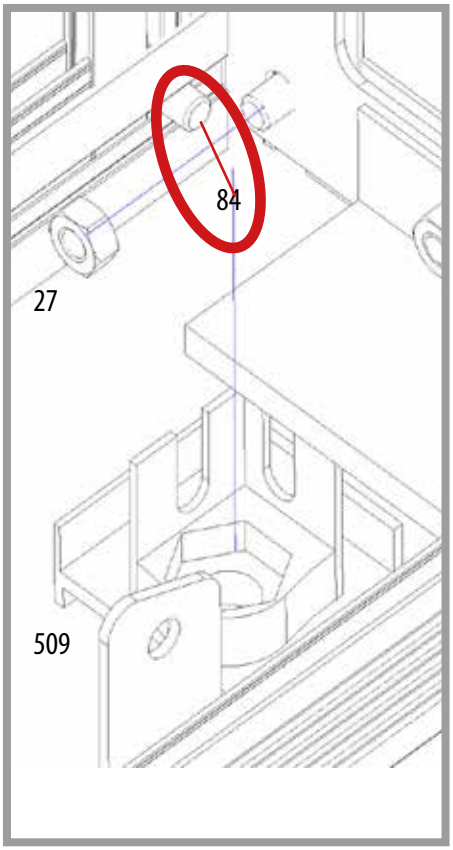

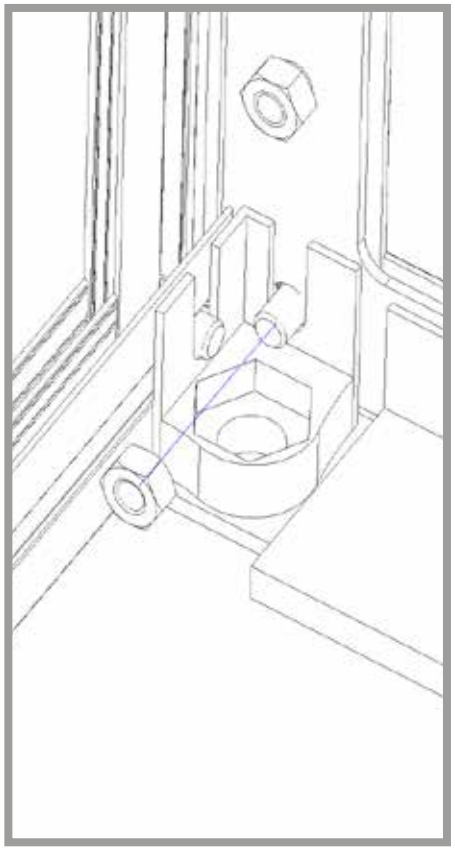

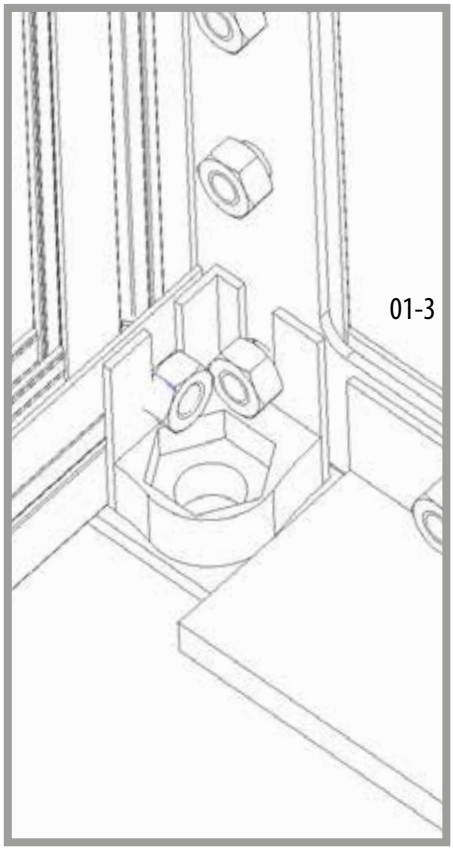

29

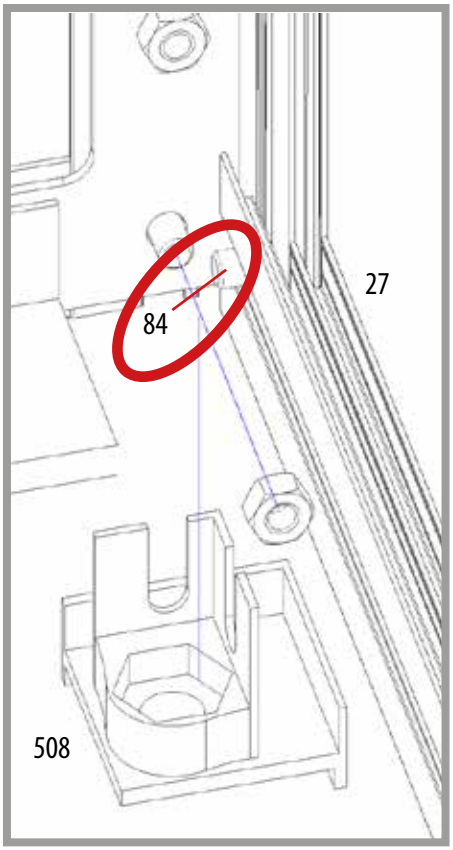

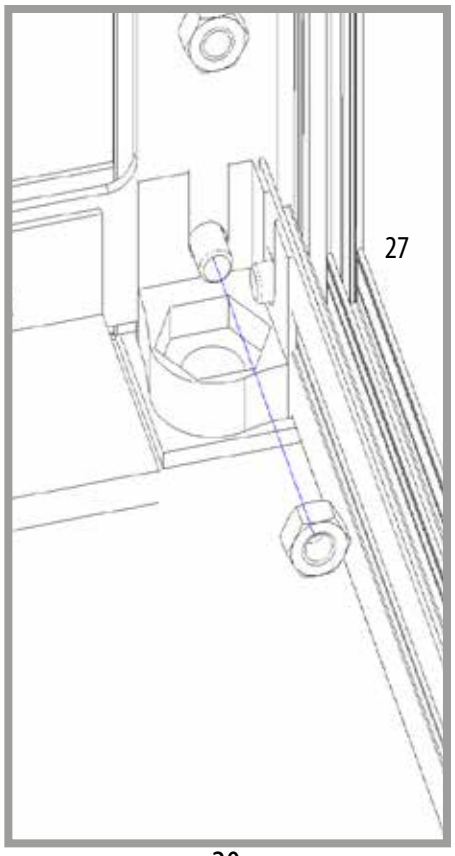

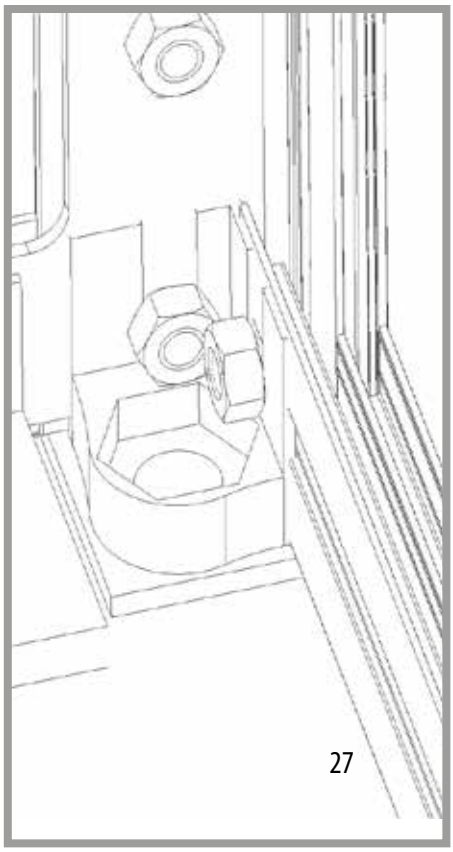

30

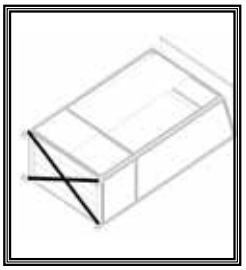

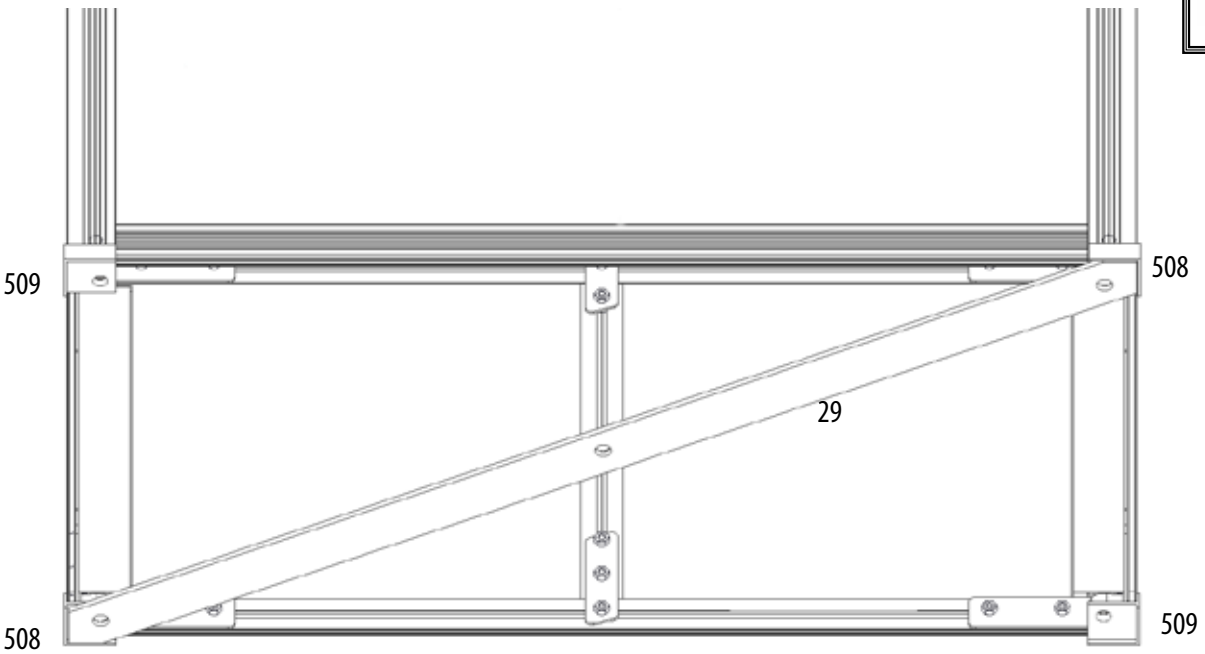

31

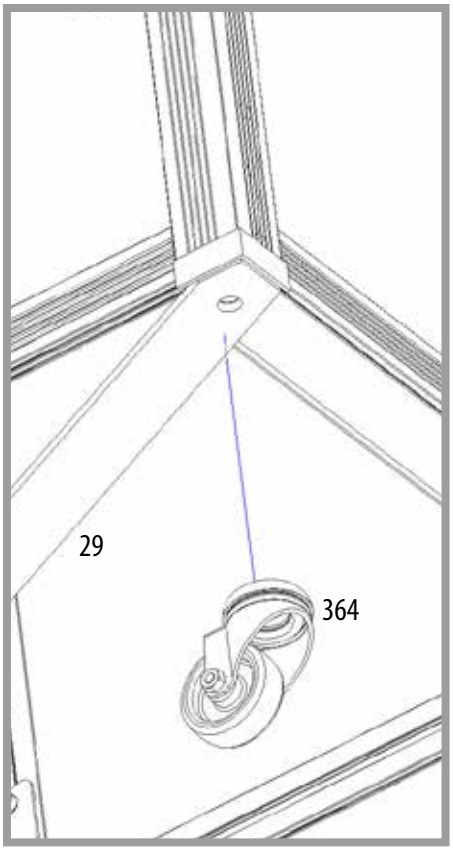

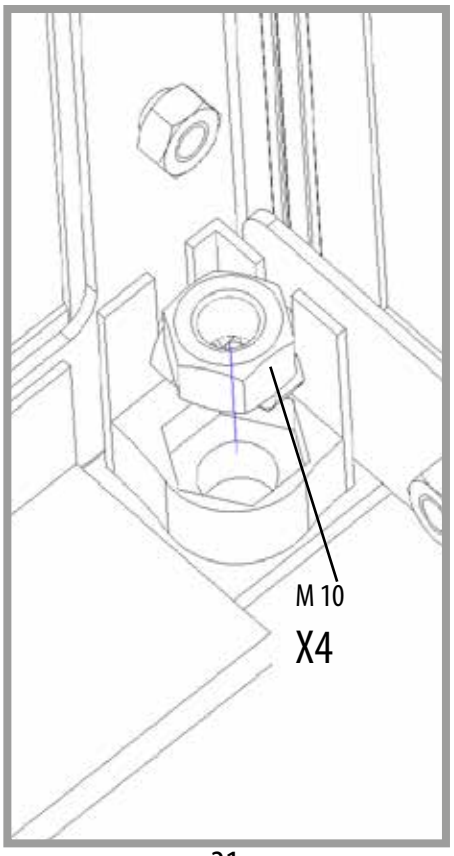

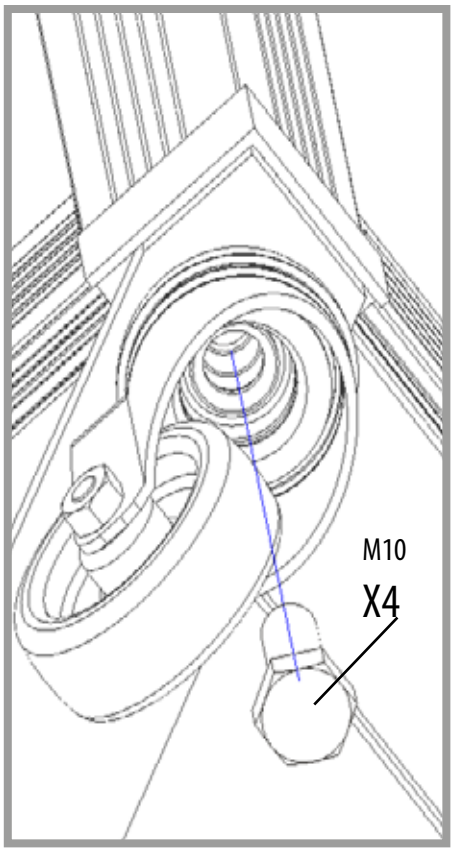

32

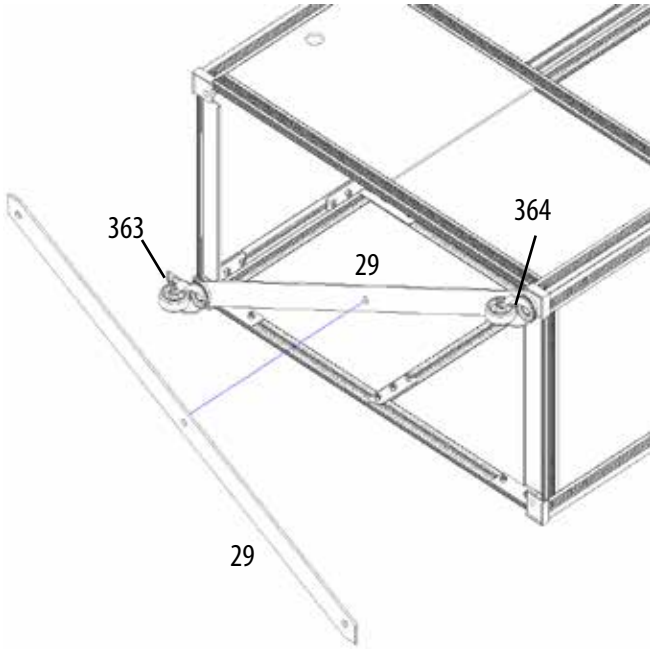

33

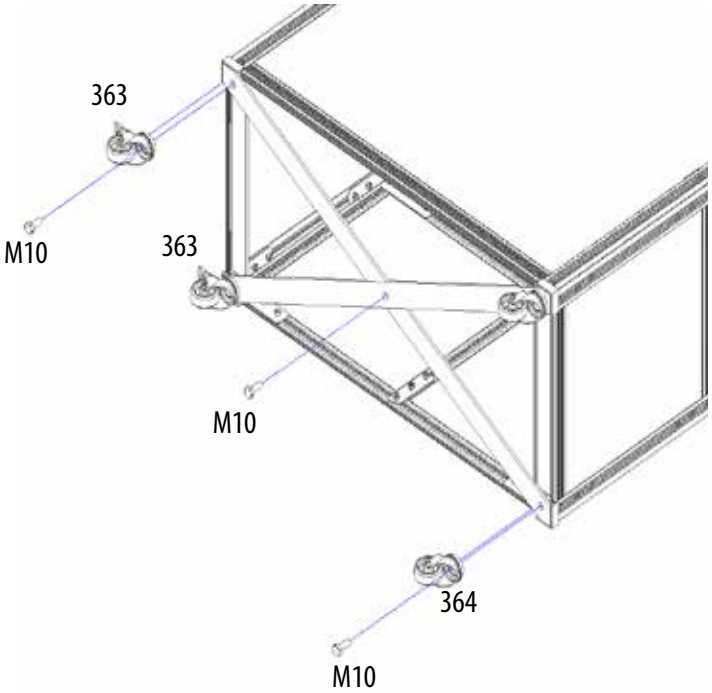

34

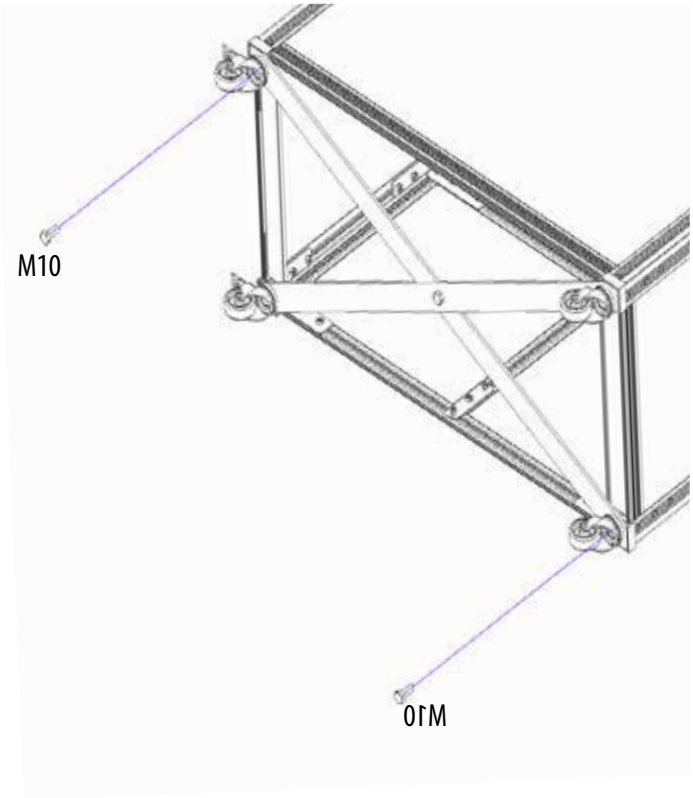

35

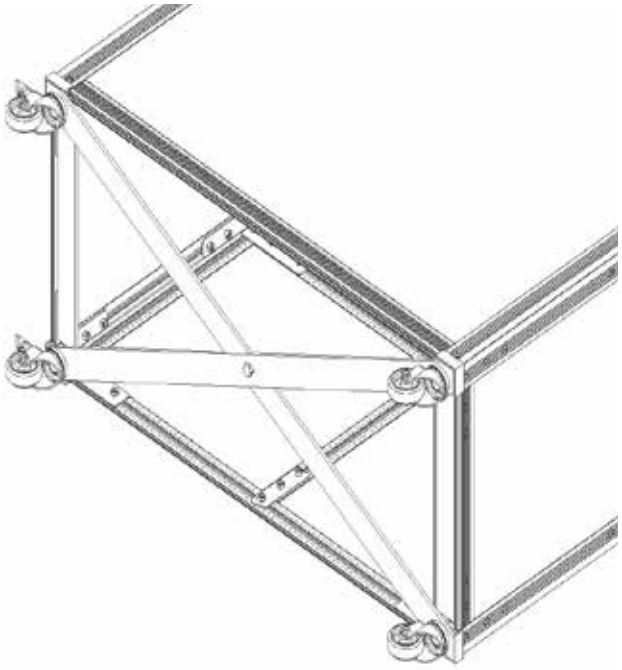

36

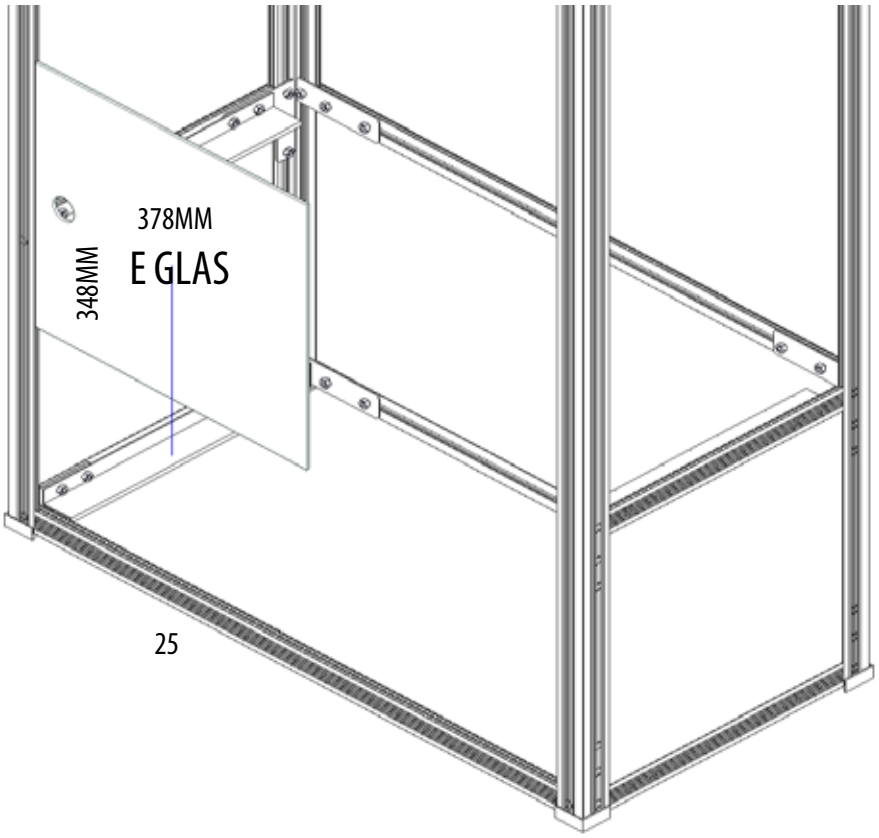

37

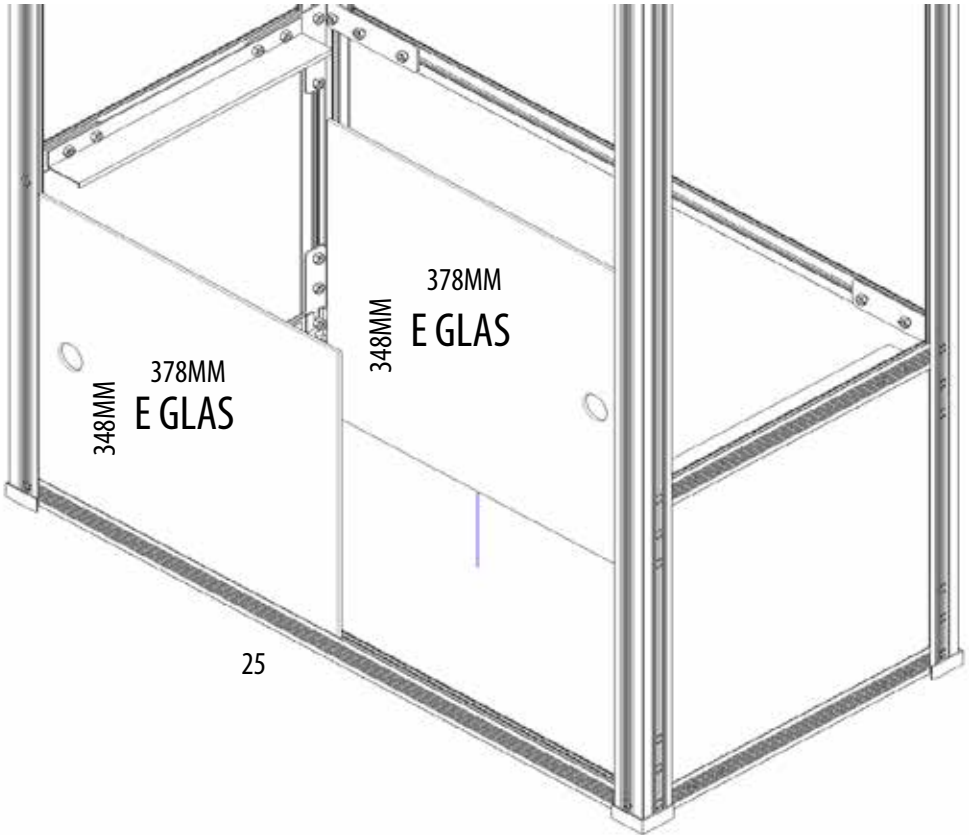

38

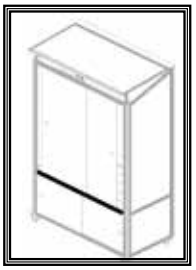

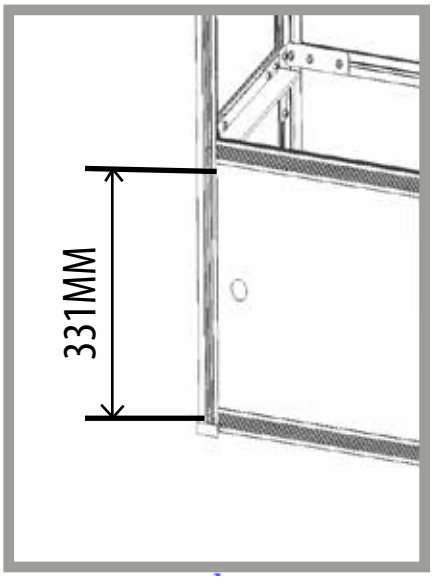

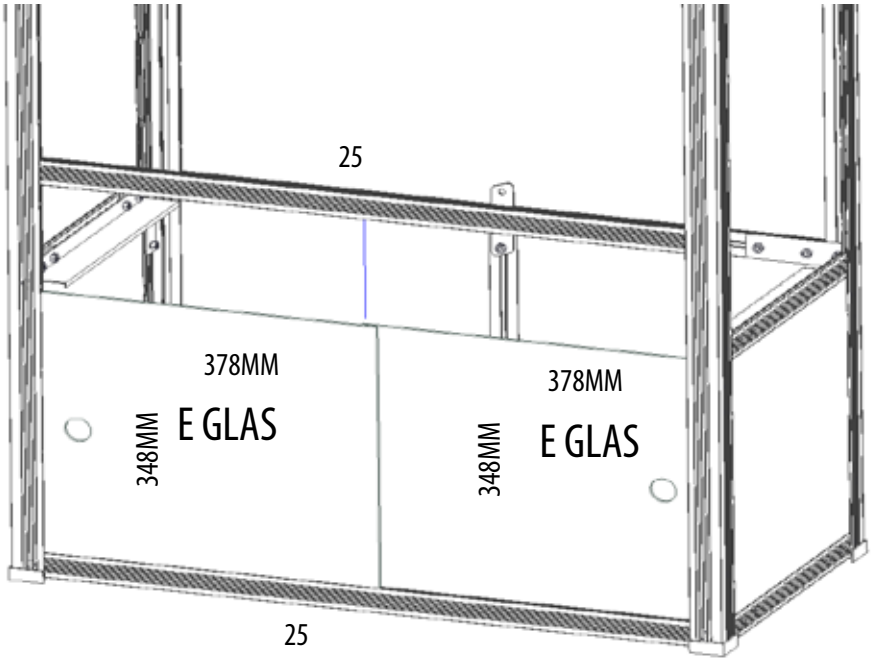

39

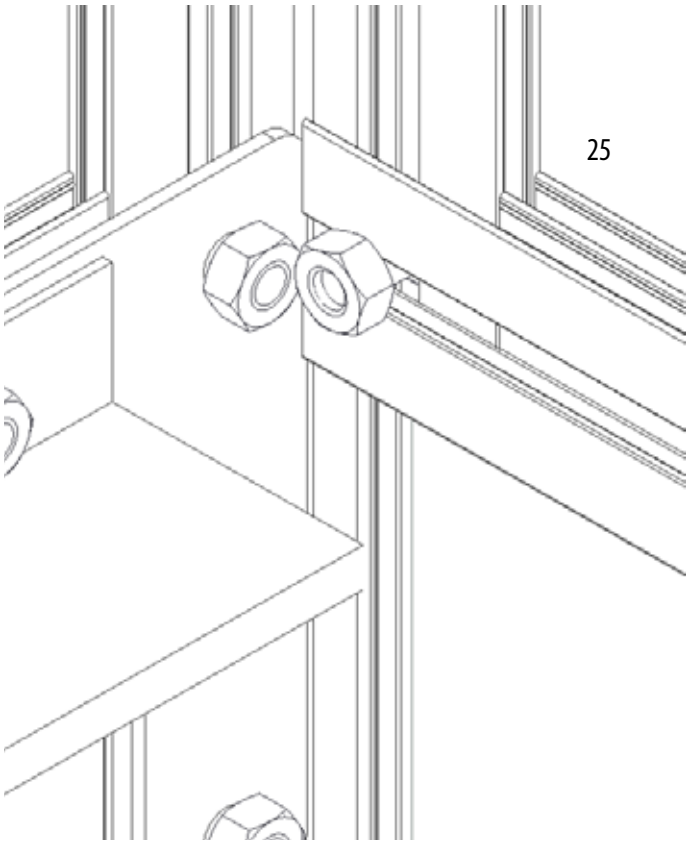

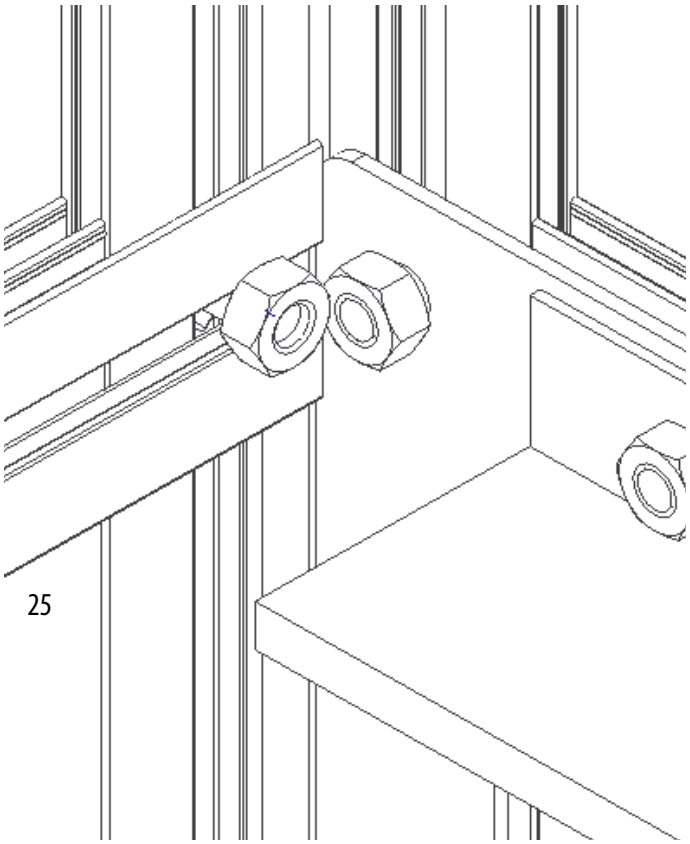

40

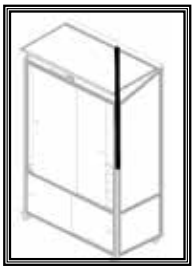

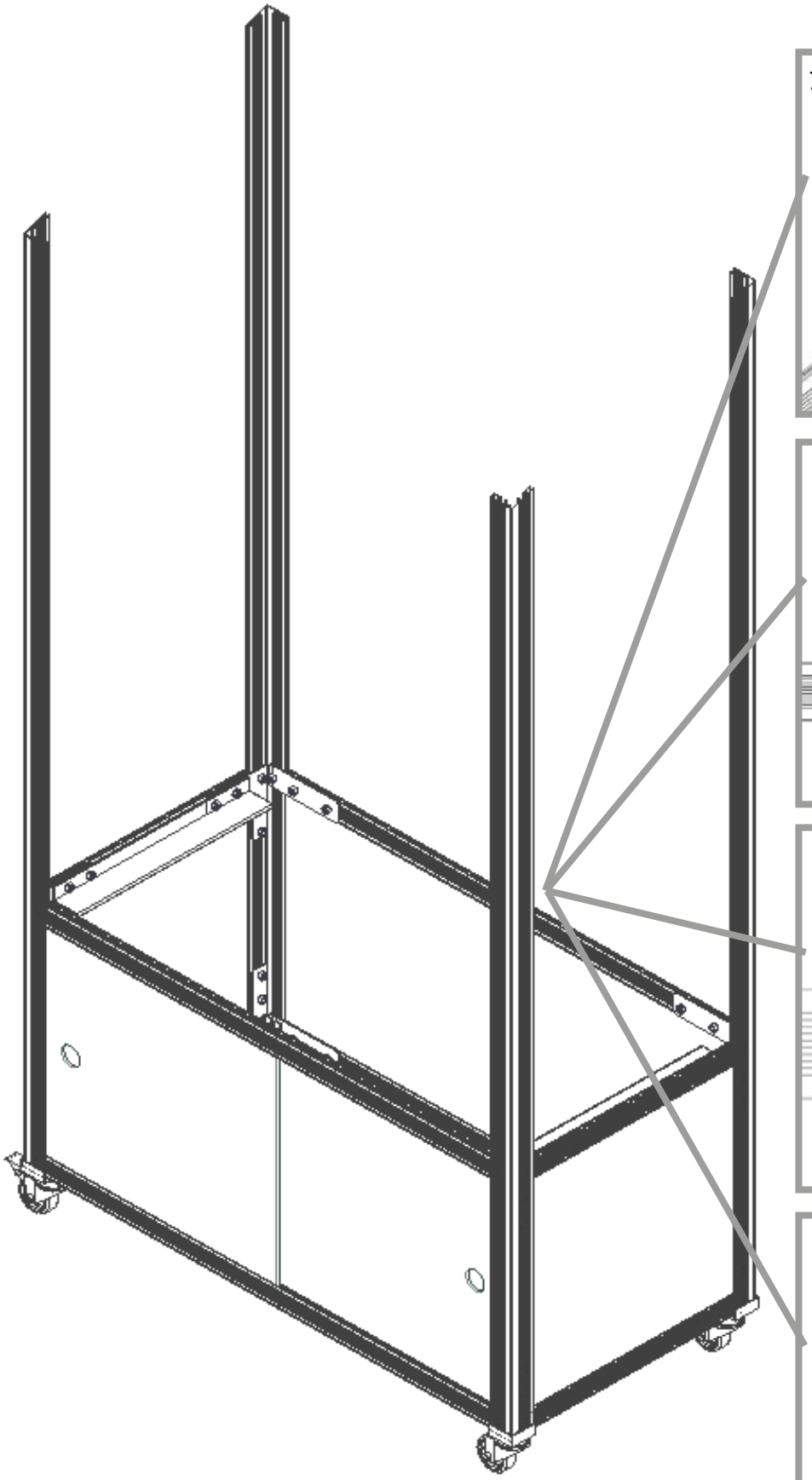

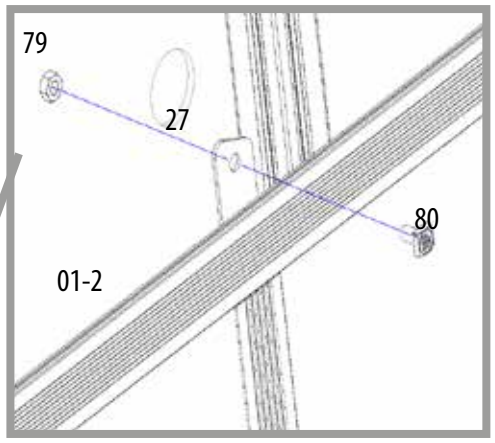

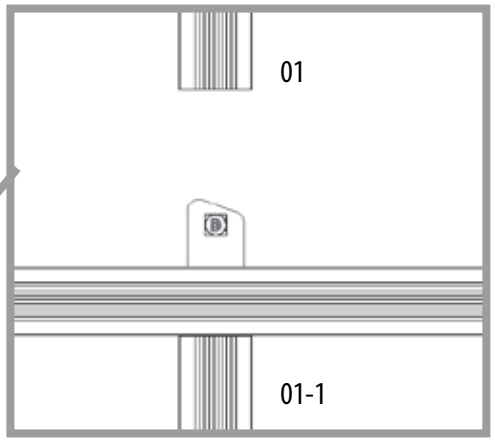

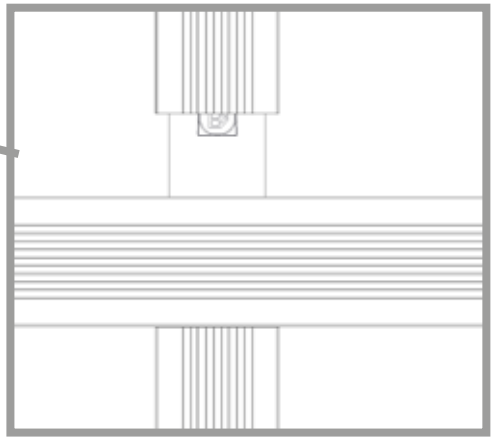

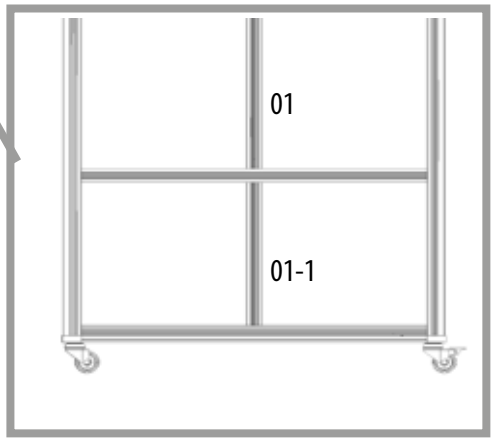

41

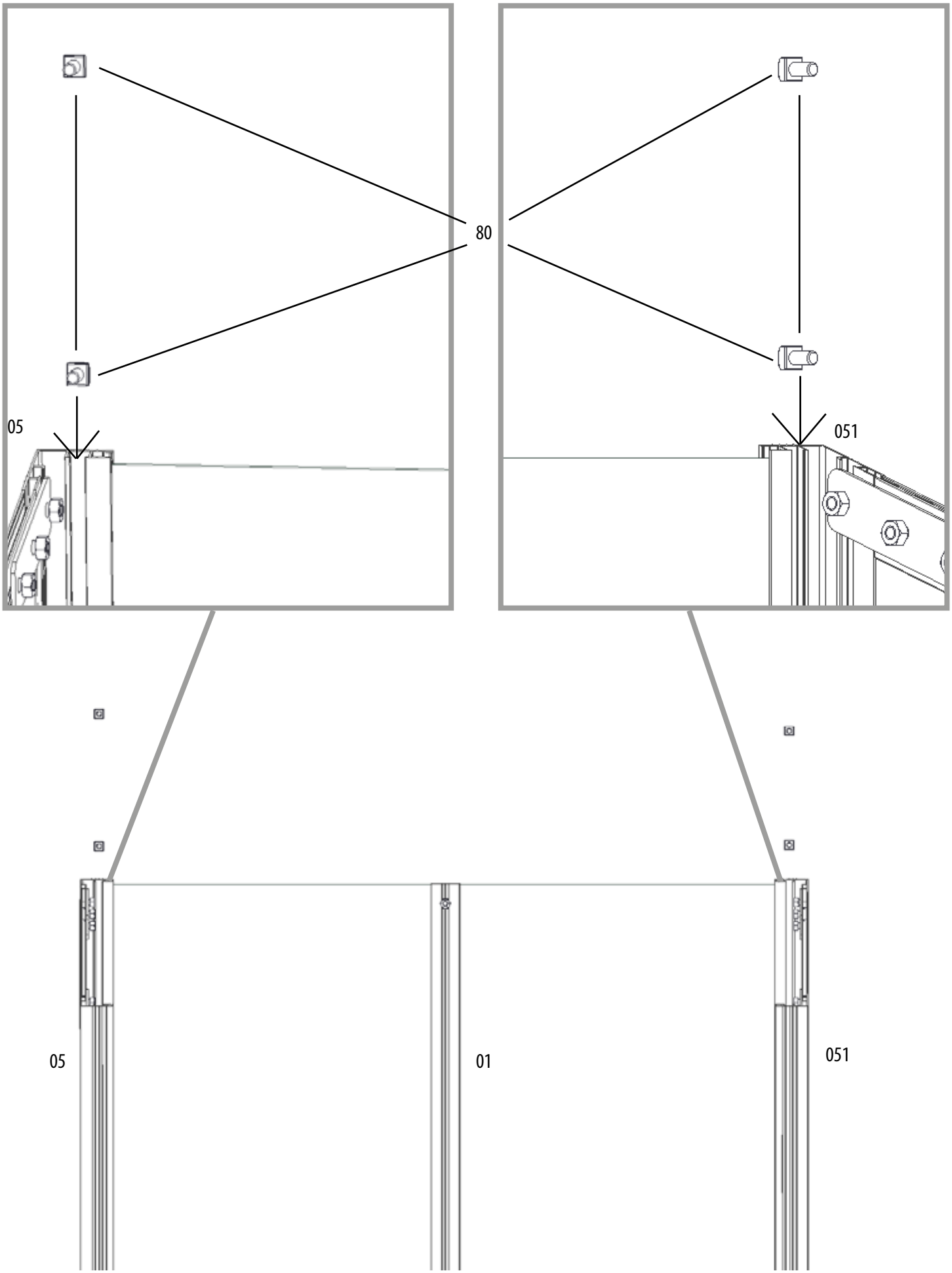

42

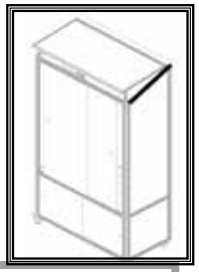

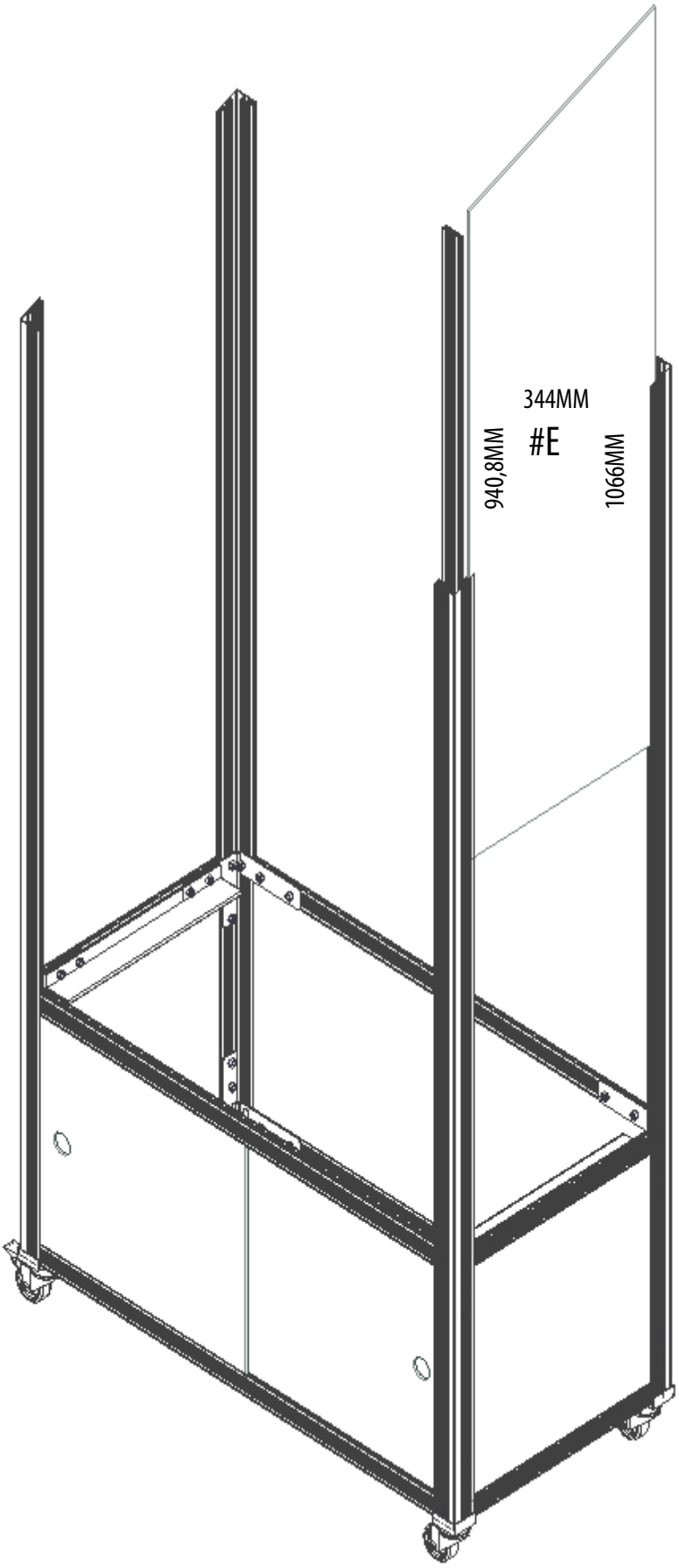

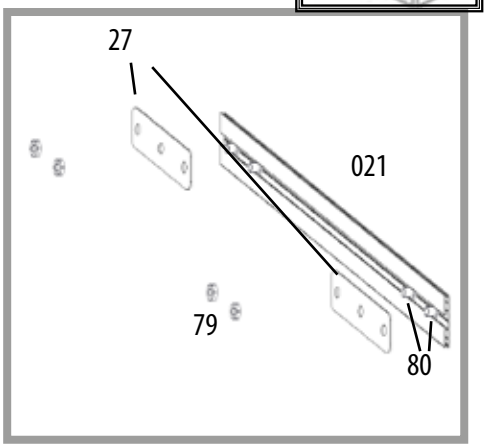

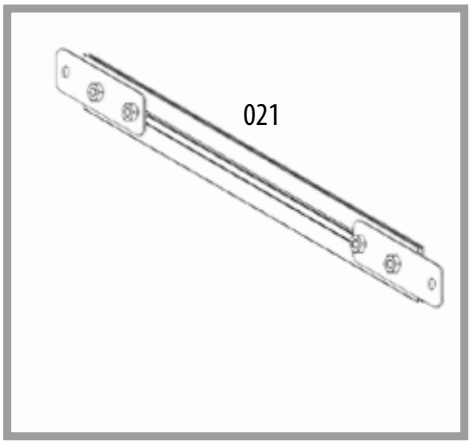

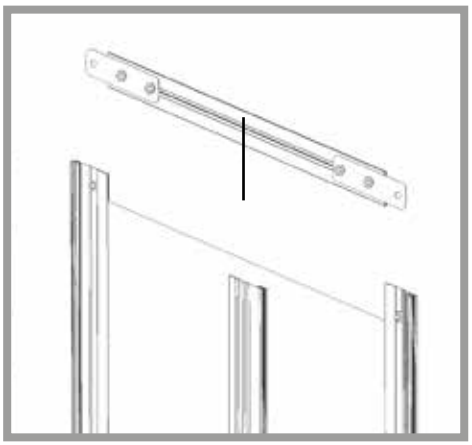

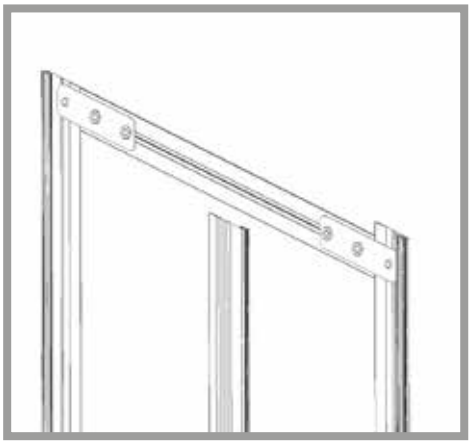

43

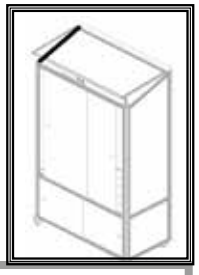

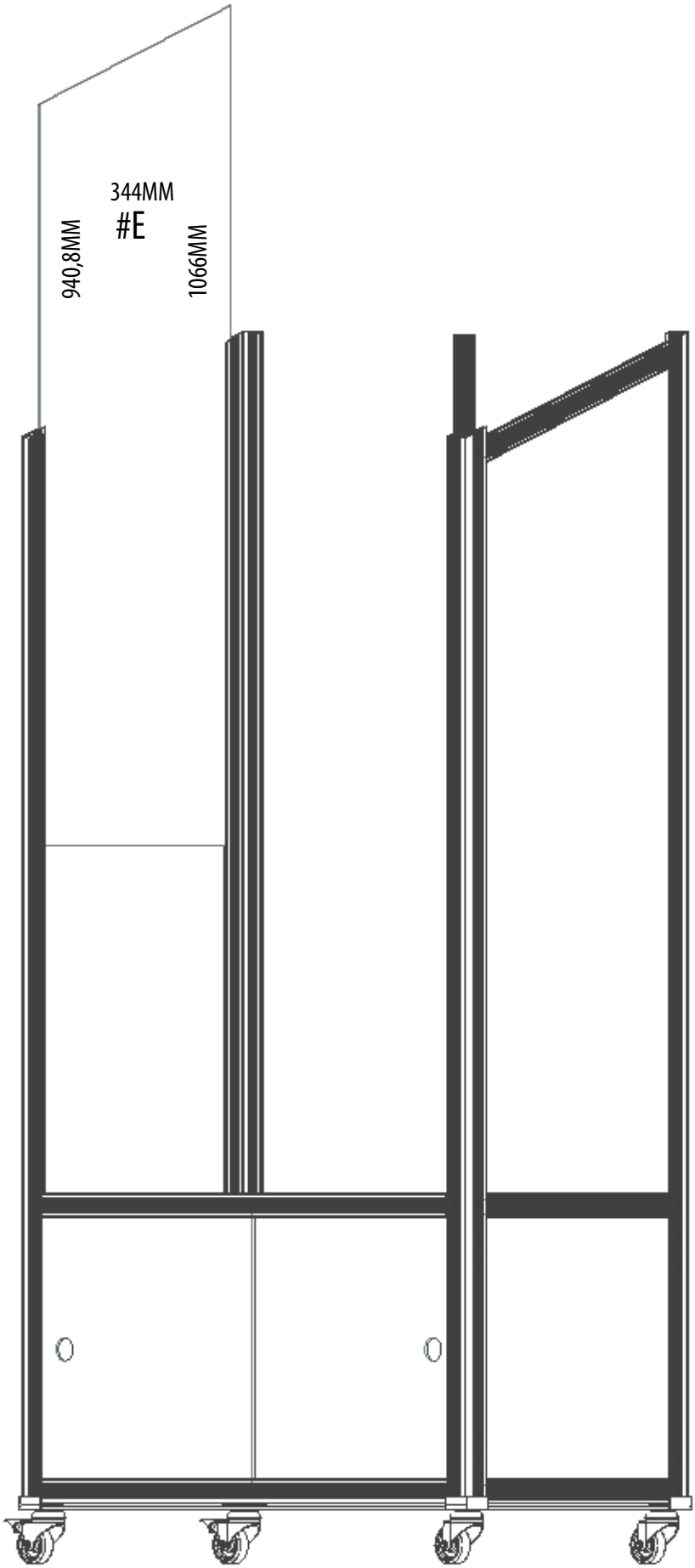

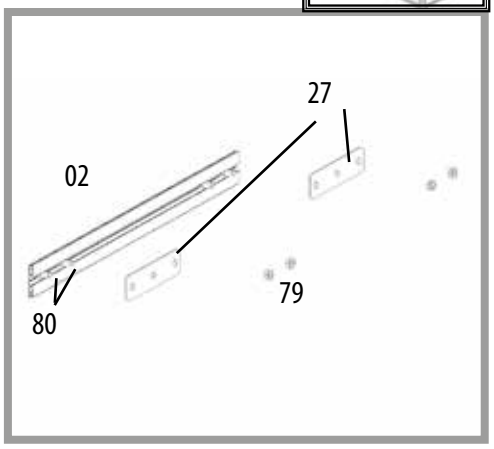

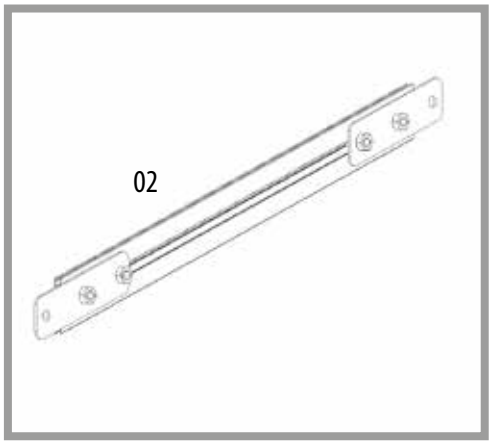

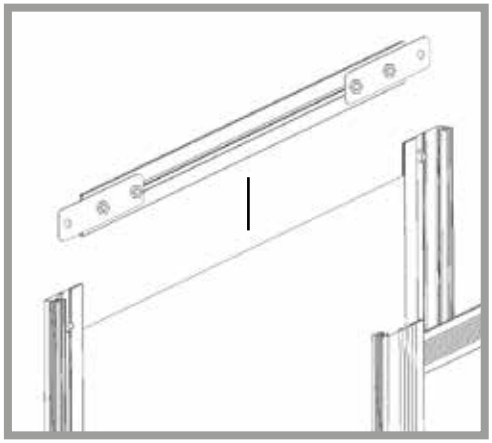

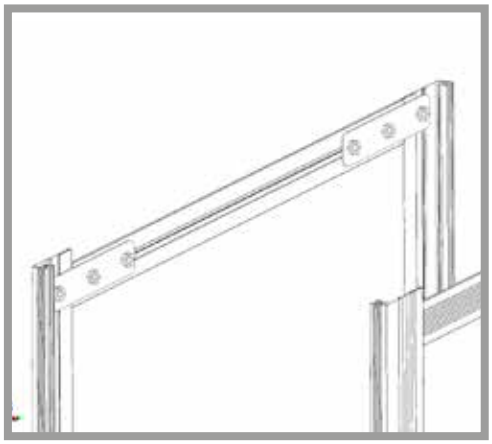

44

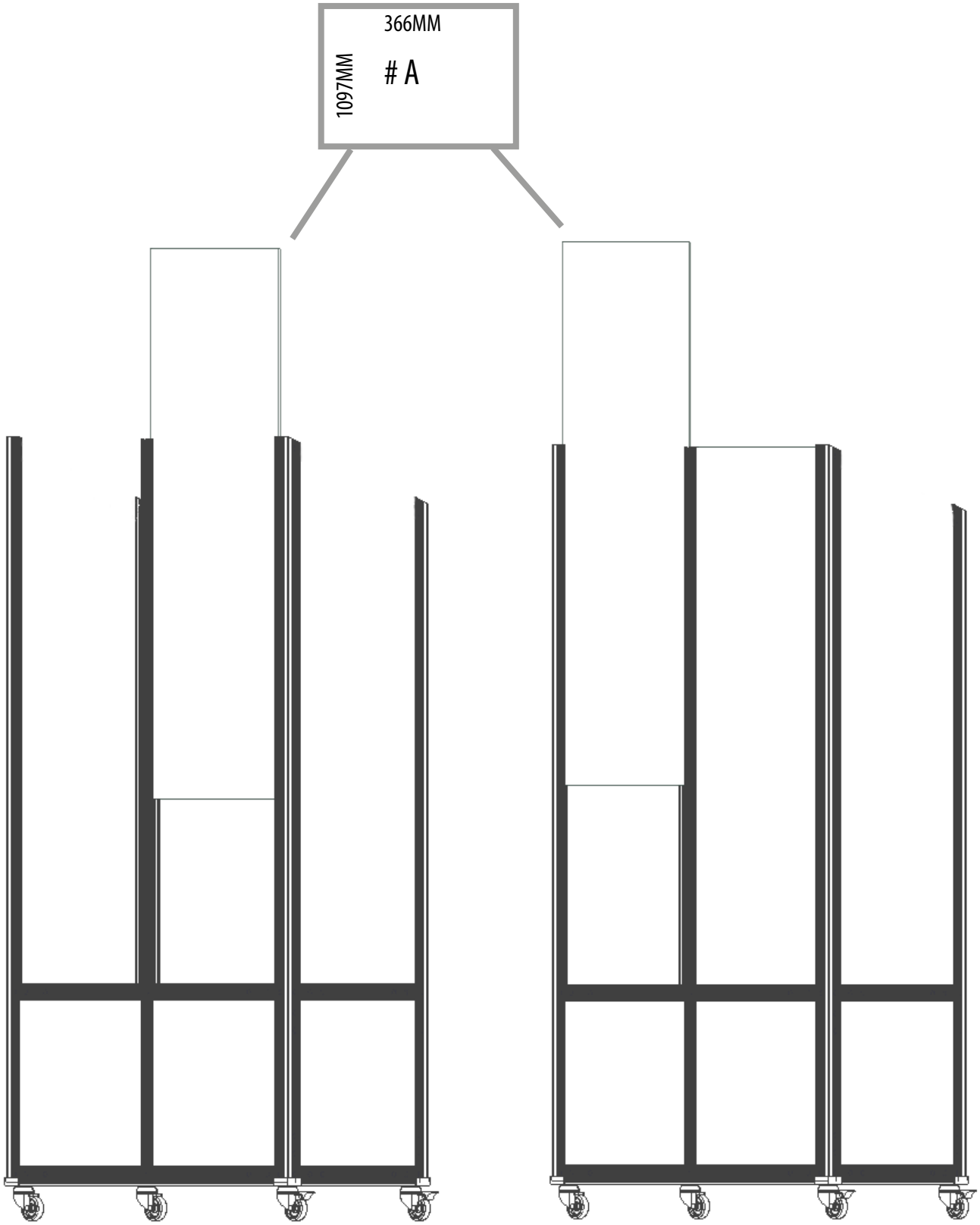

45

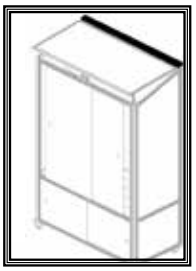

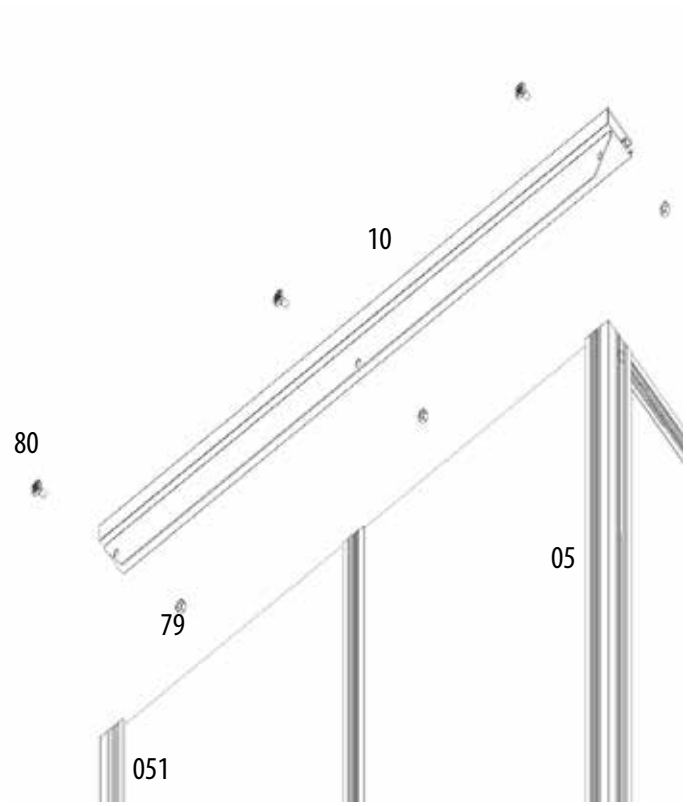

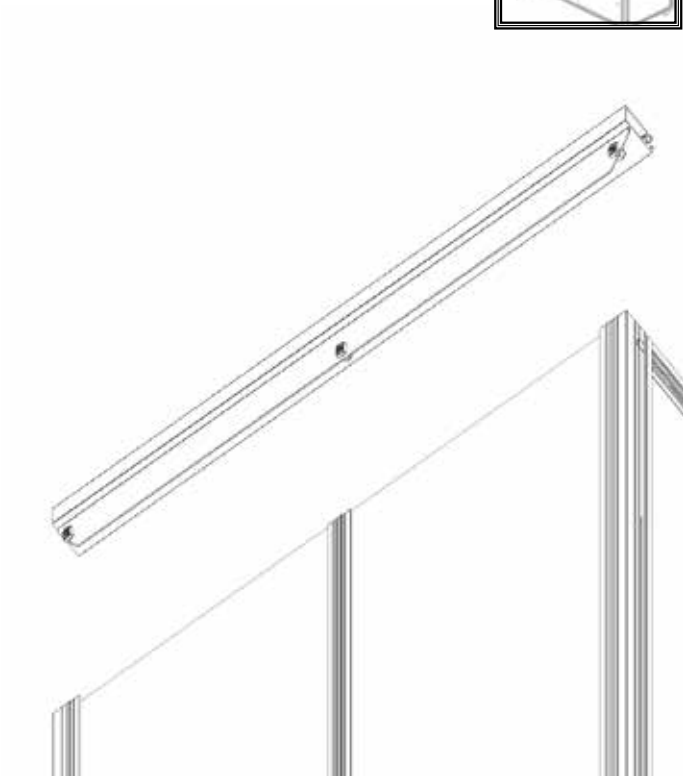

46

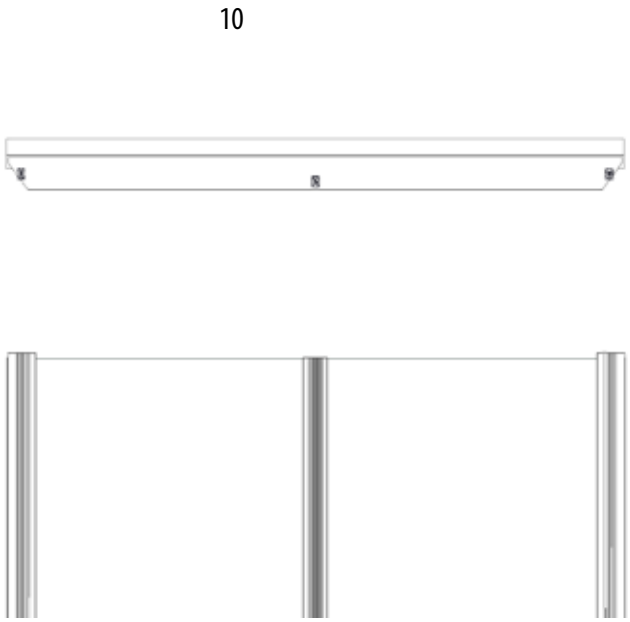

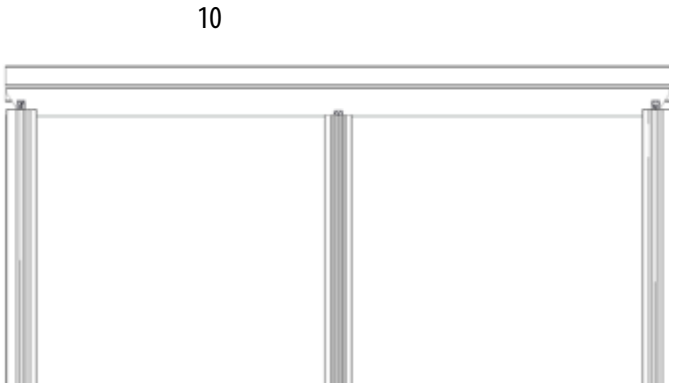

47

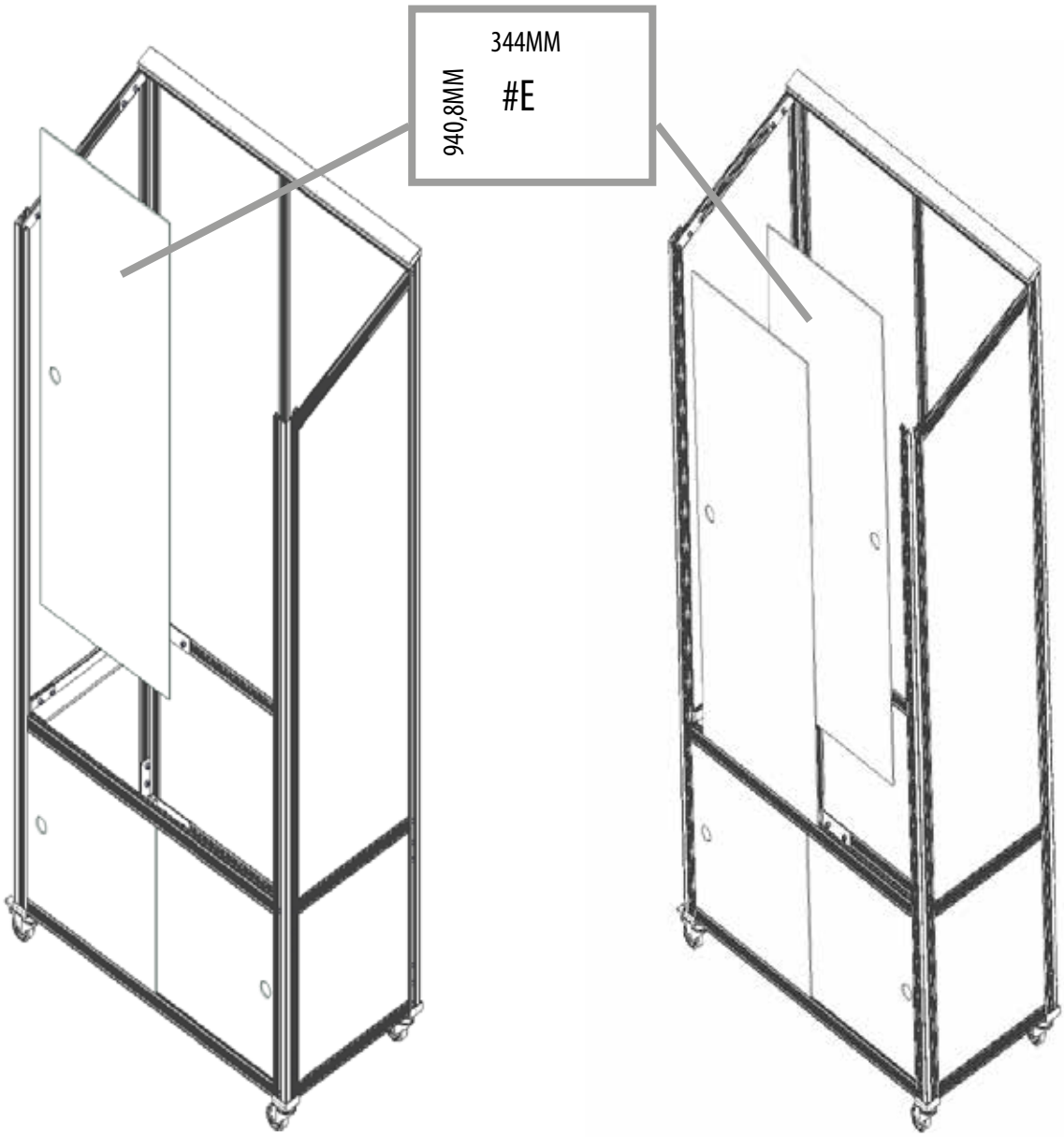

48

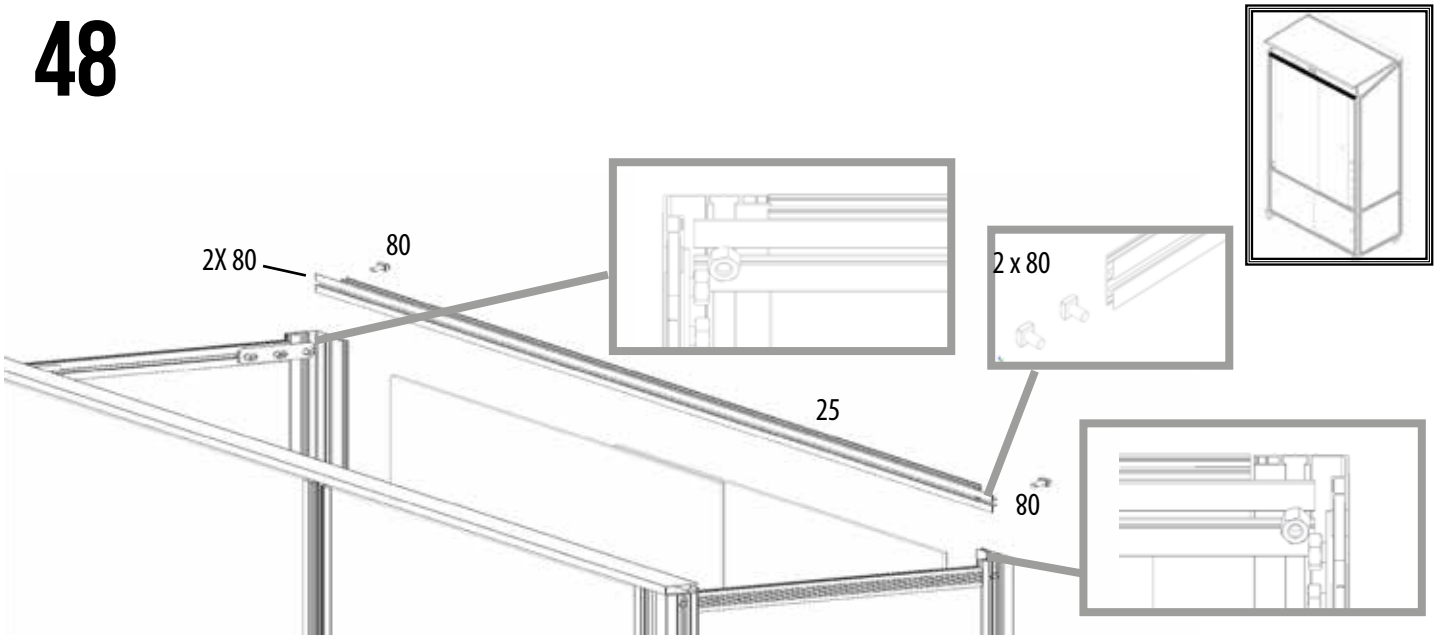

49

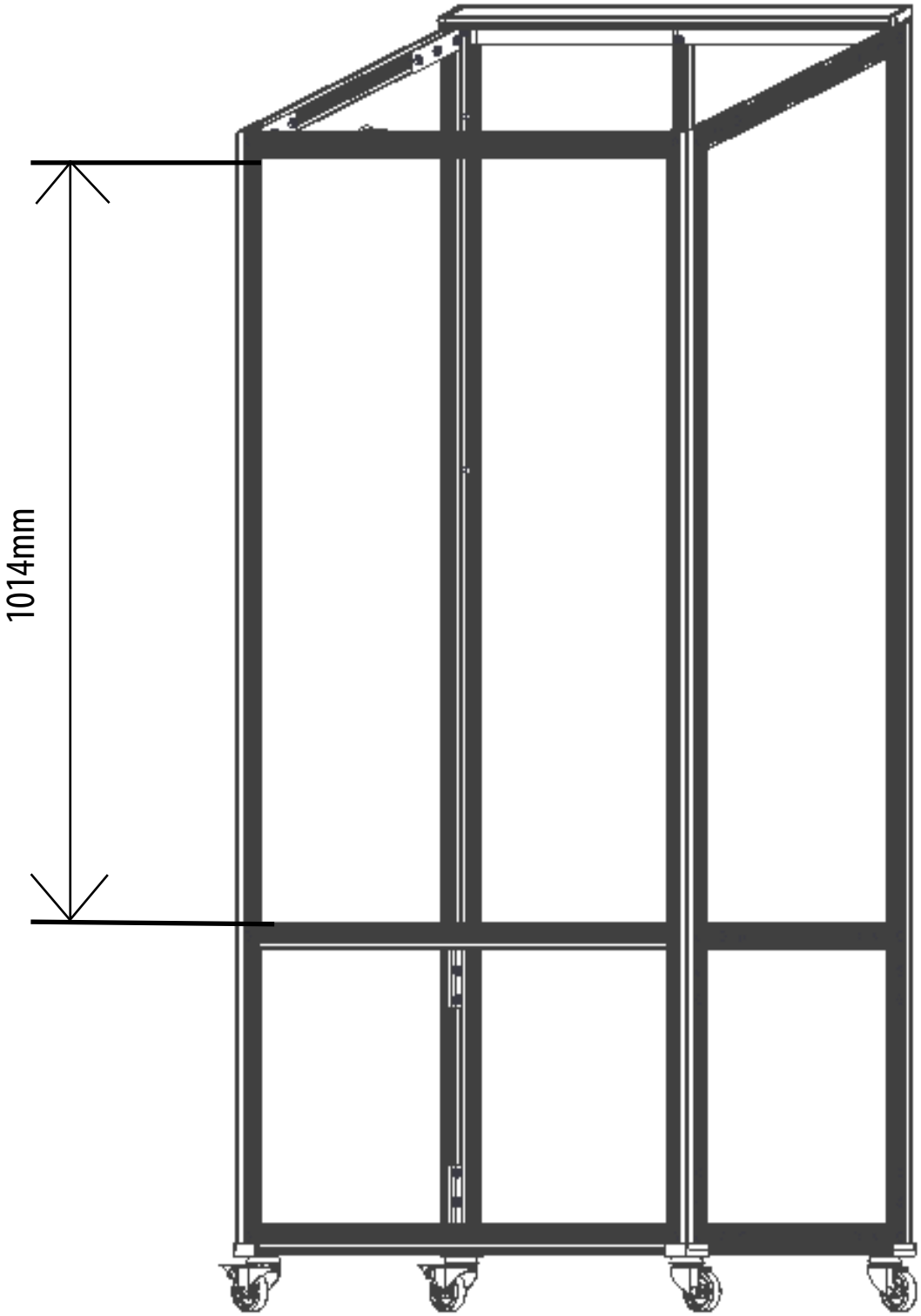

50

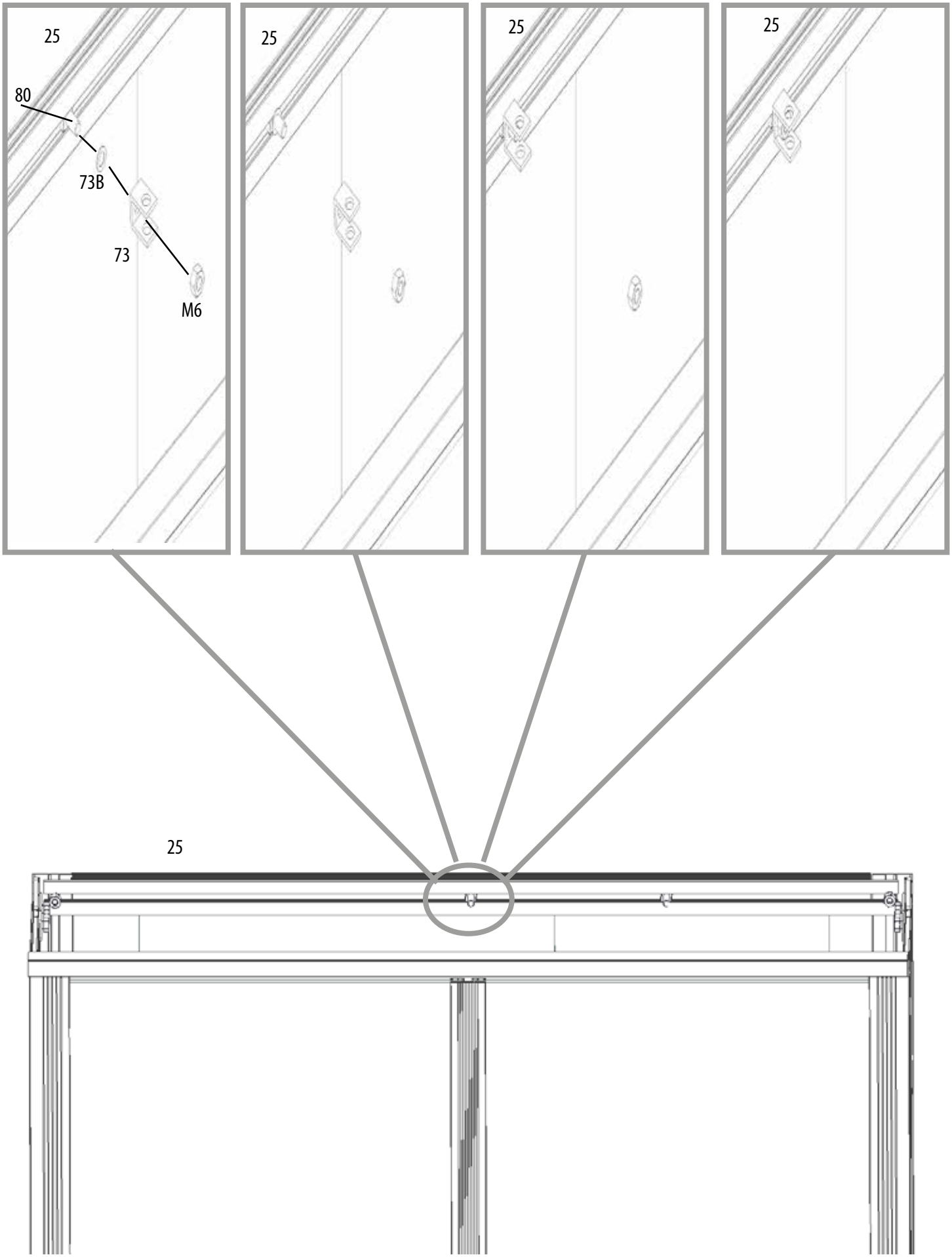

51

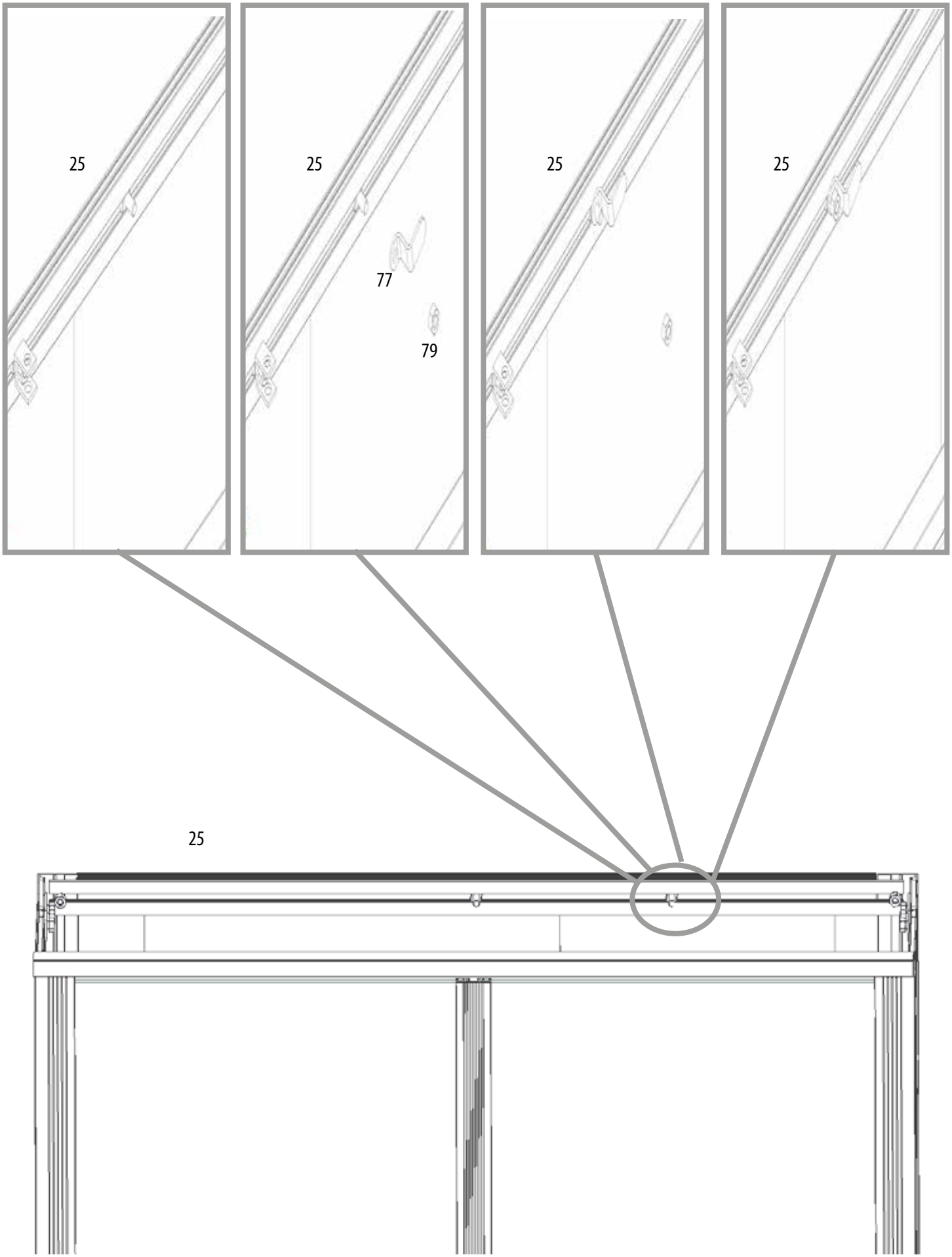

52

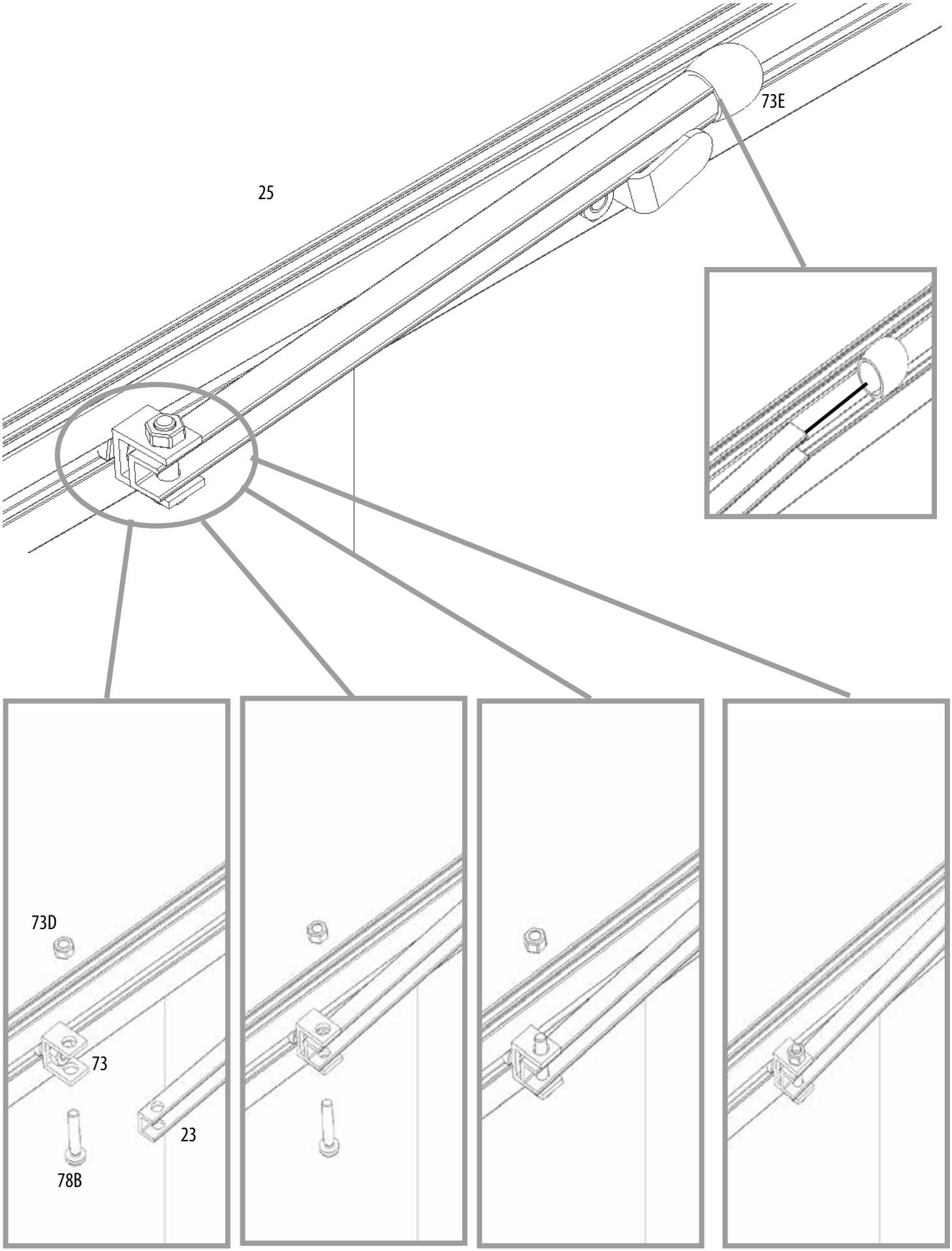

53

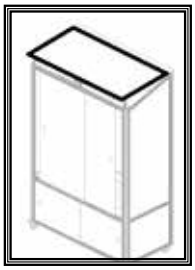

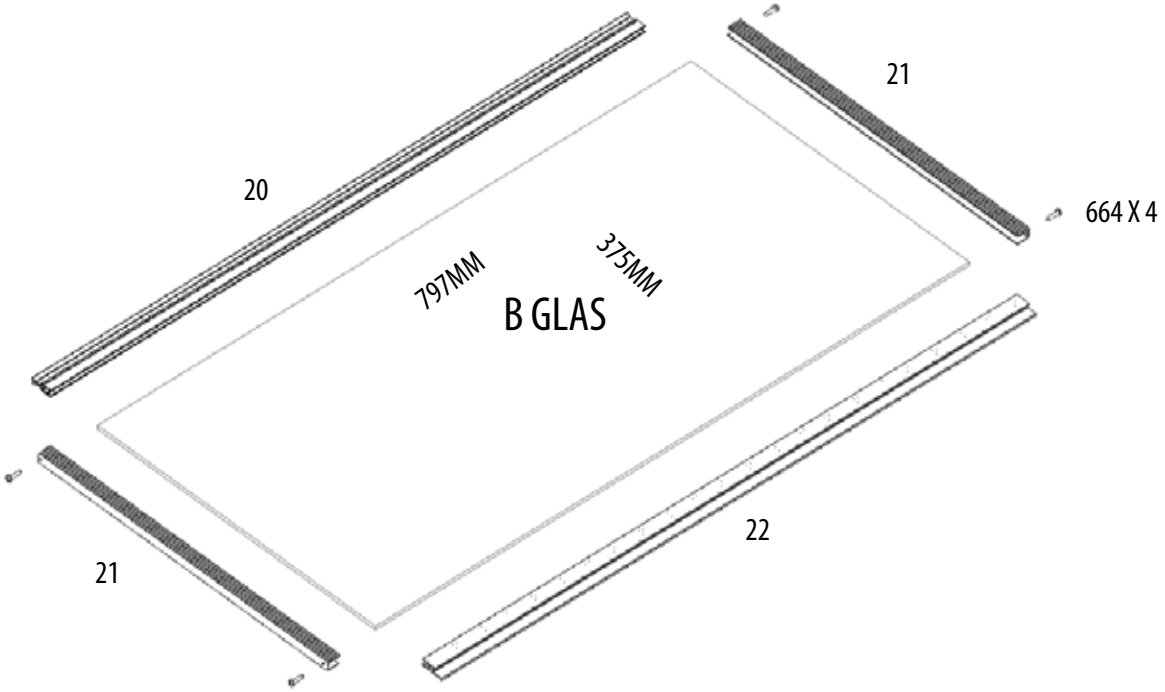
20
21
664 X 4
797MM
375MM
B GLAS
21
22

54

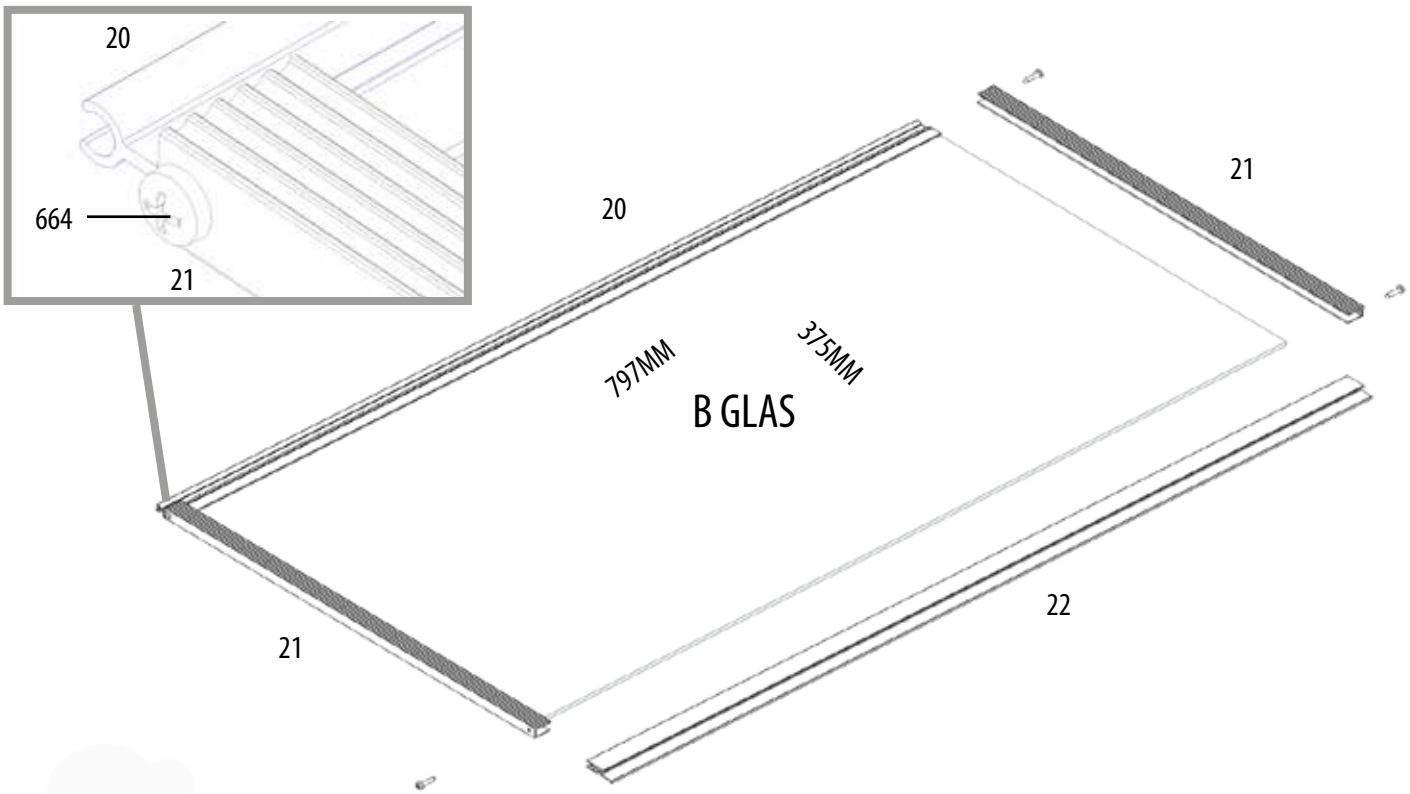
20
664
21
20
21
797MM
375MM
B GLAS
22
21

55

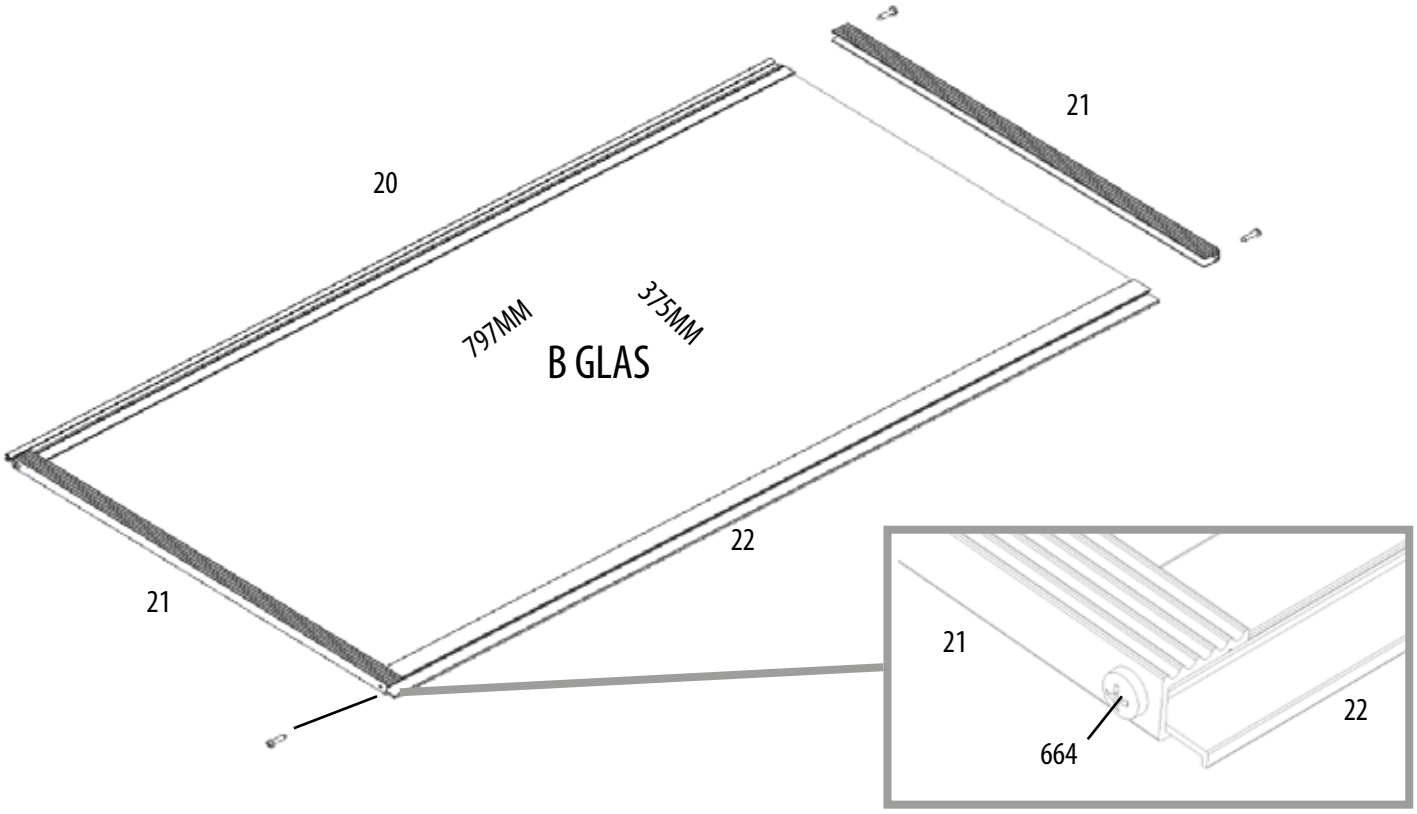
21
20
797MM
375MM
B GLAS
22
21
21
22
664

56

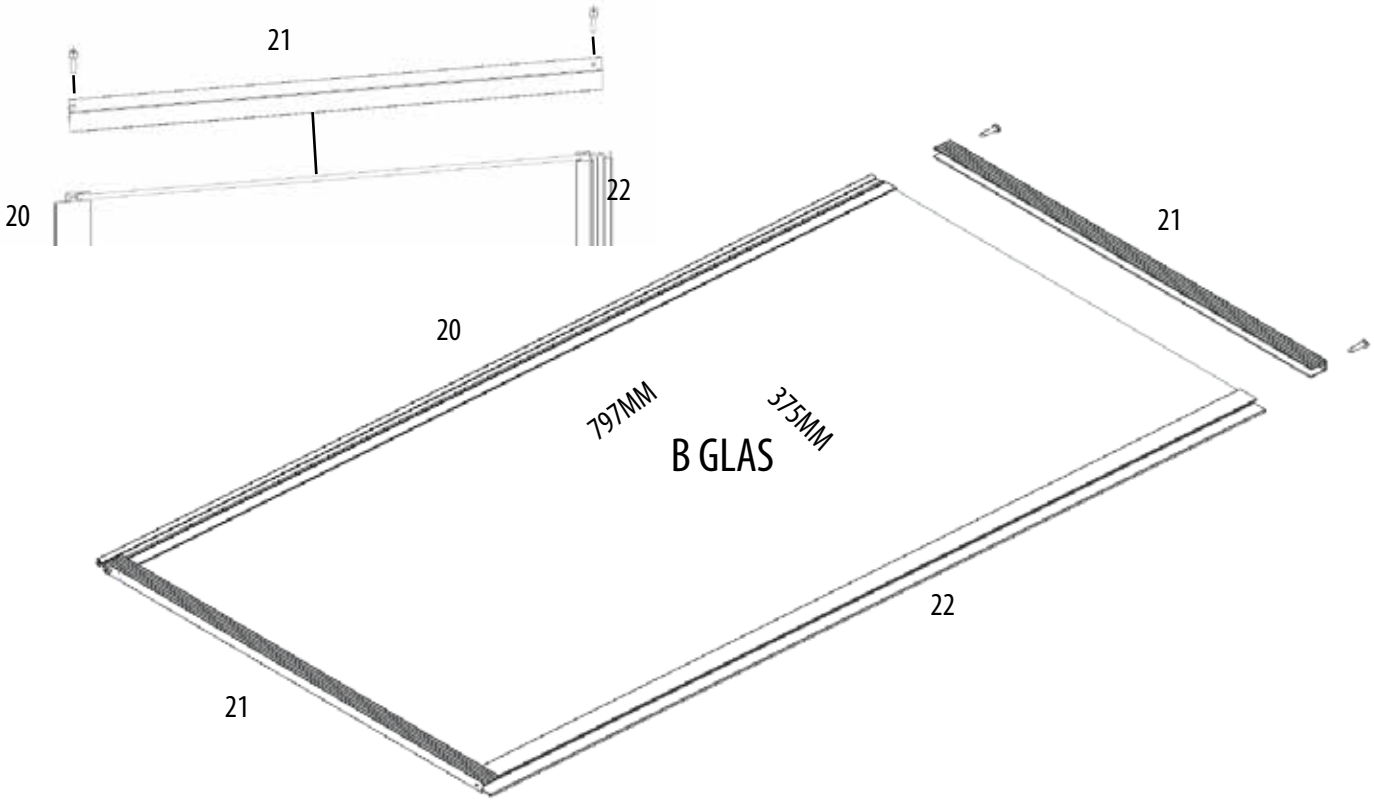
21
22
20
21
20
797MM
375MM
B GLAS
22
21

57

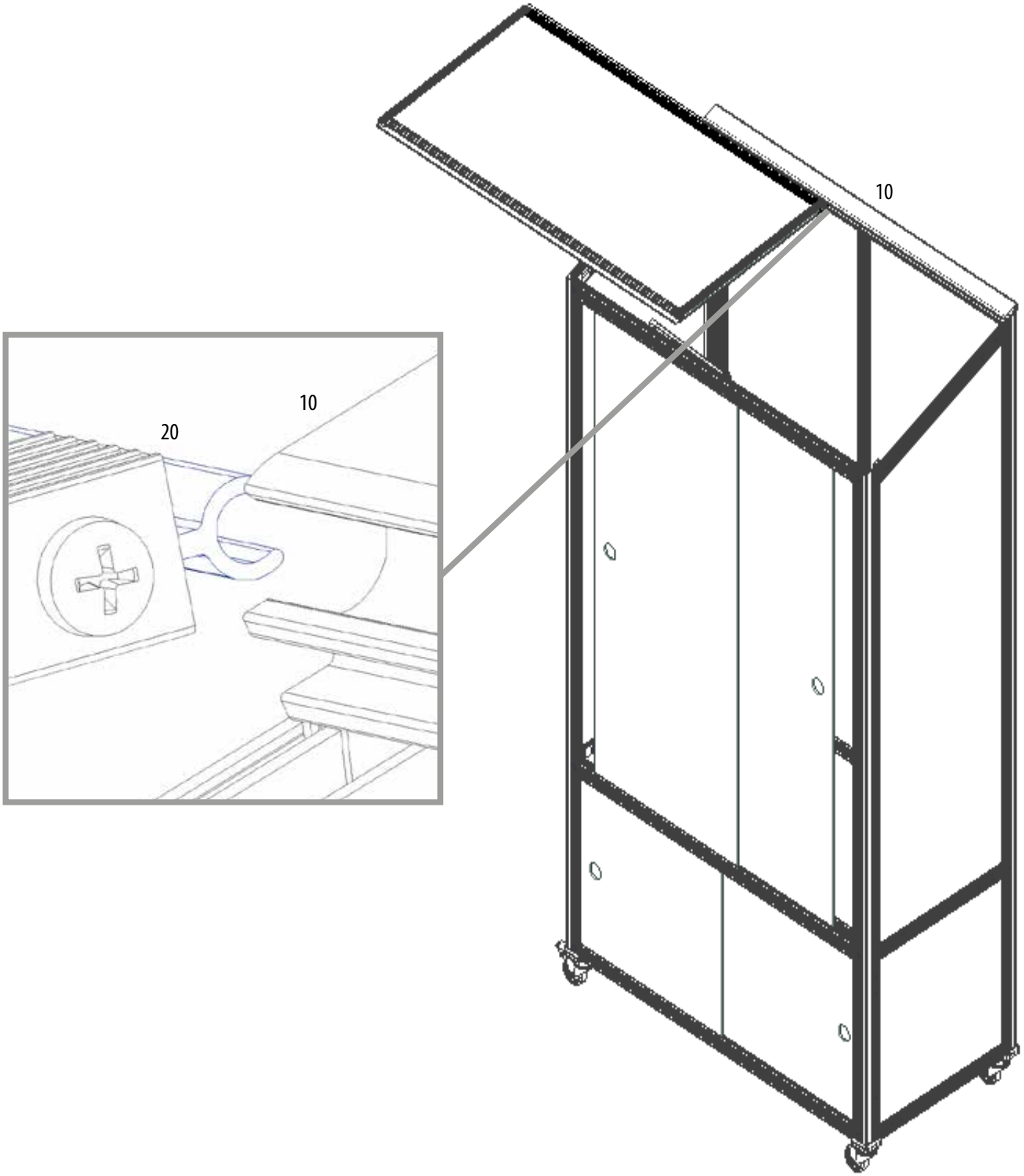

58

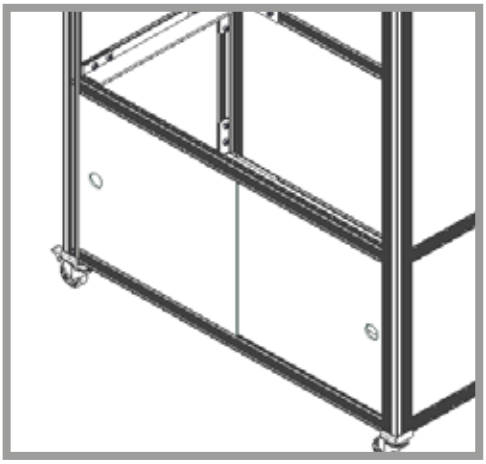

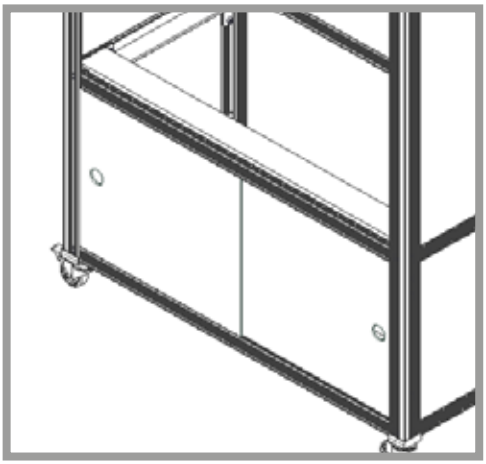

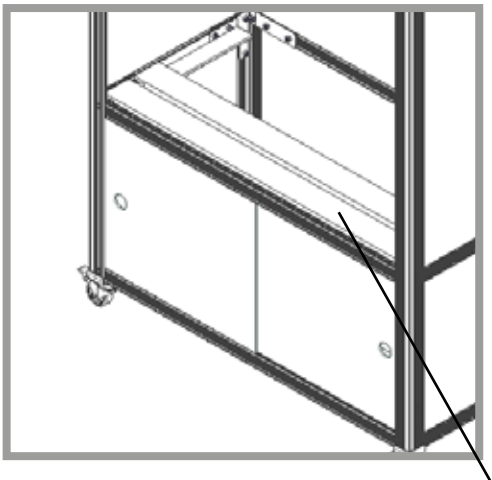

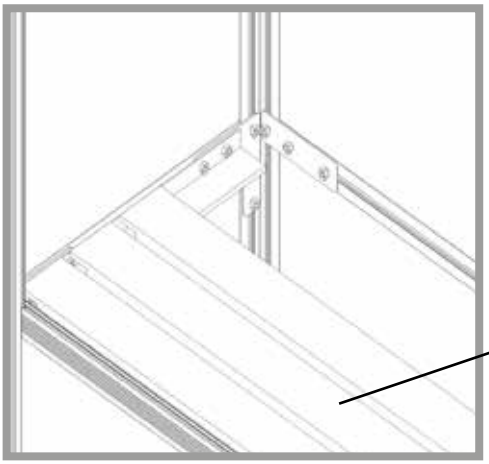

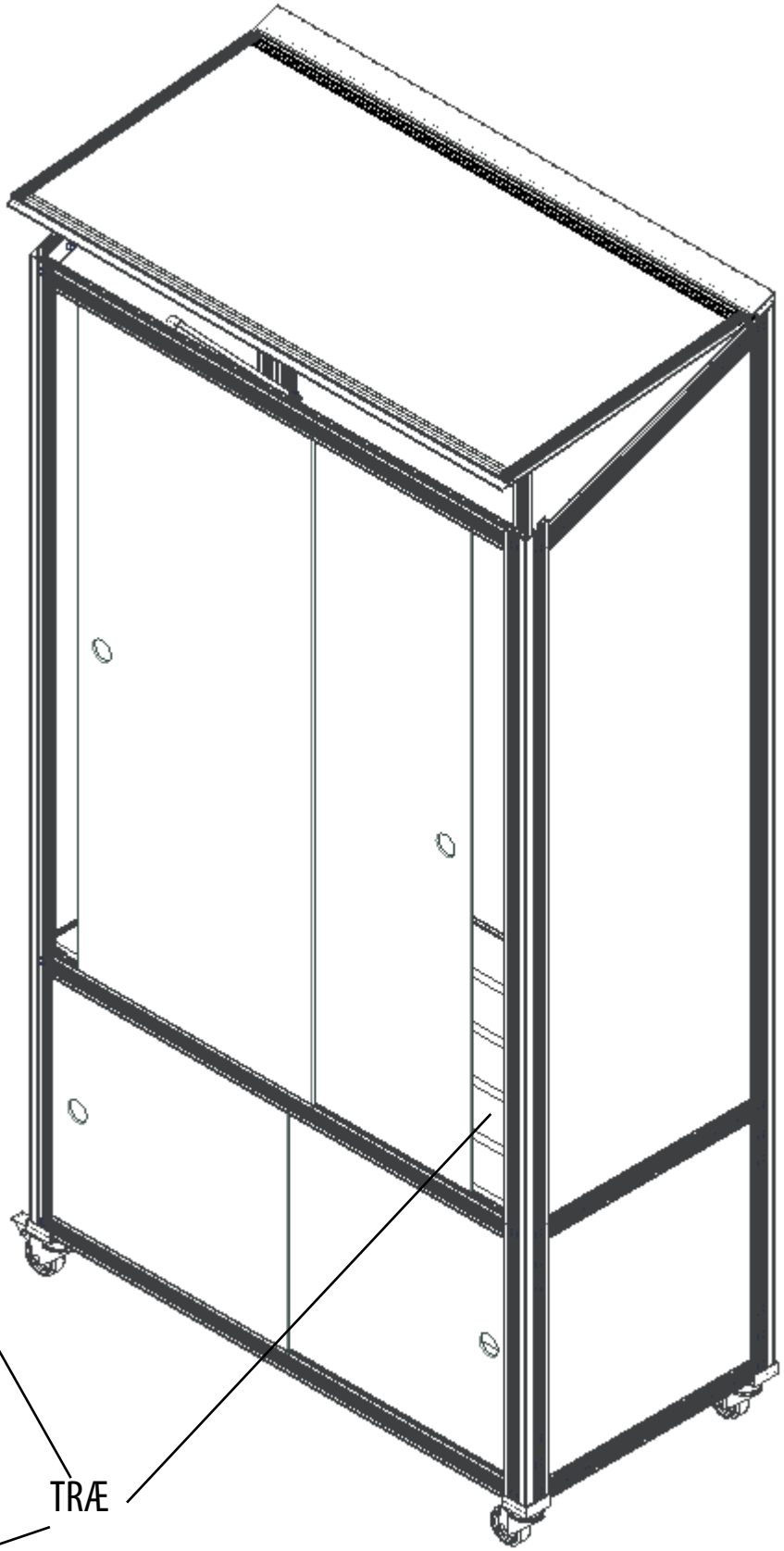

59

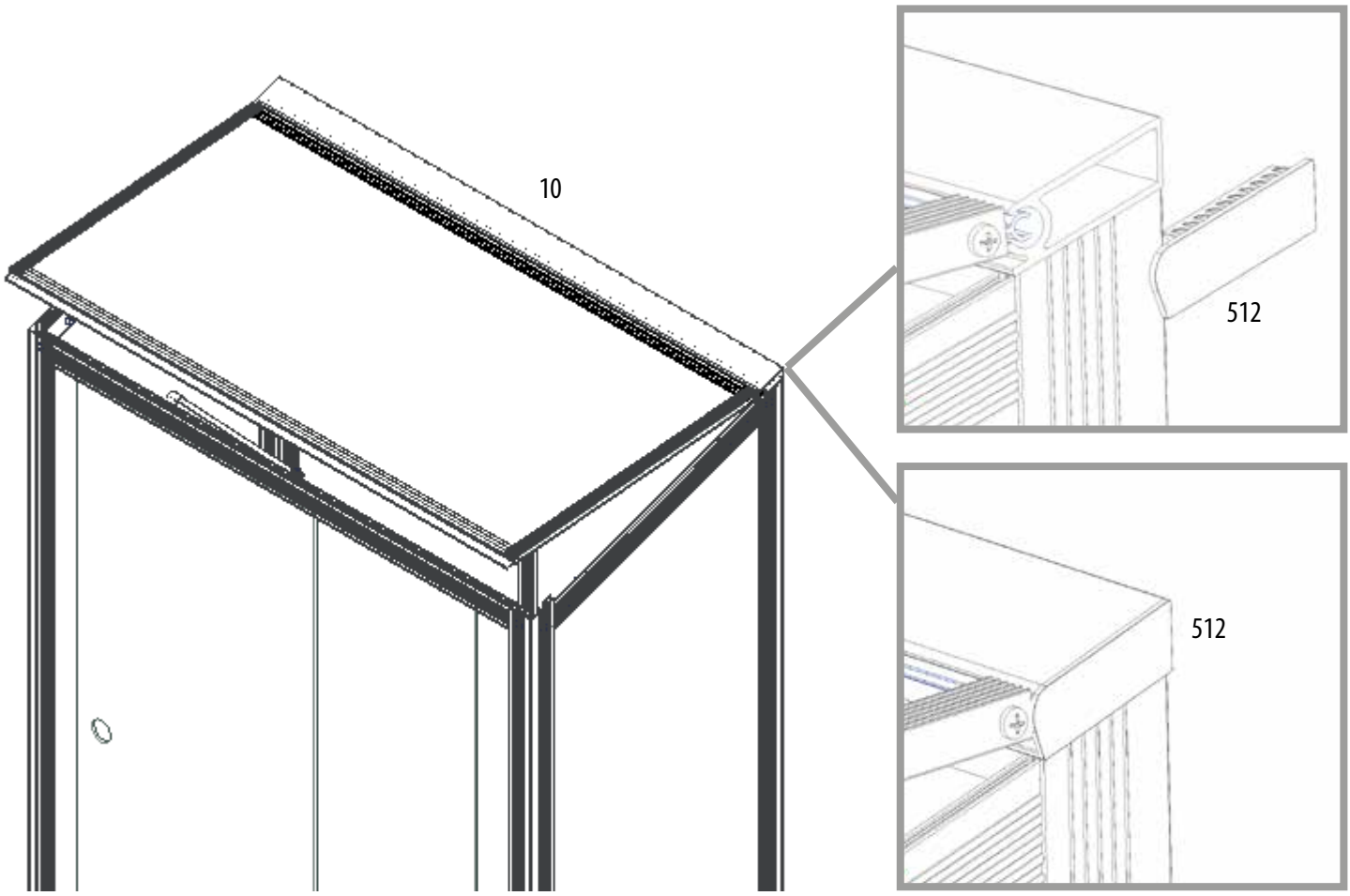

1

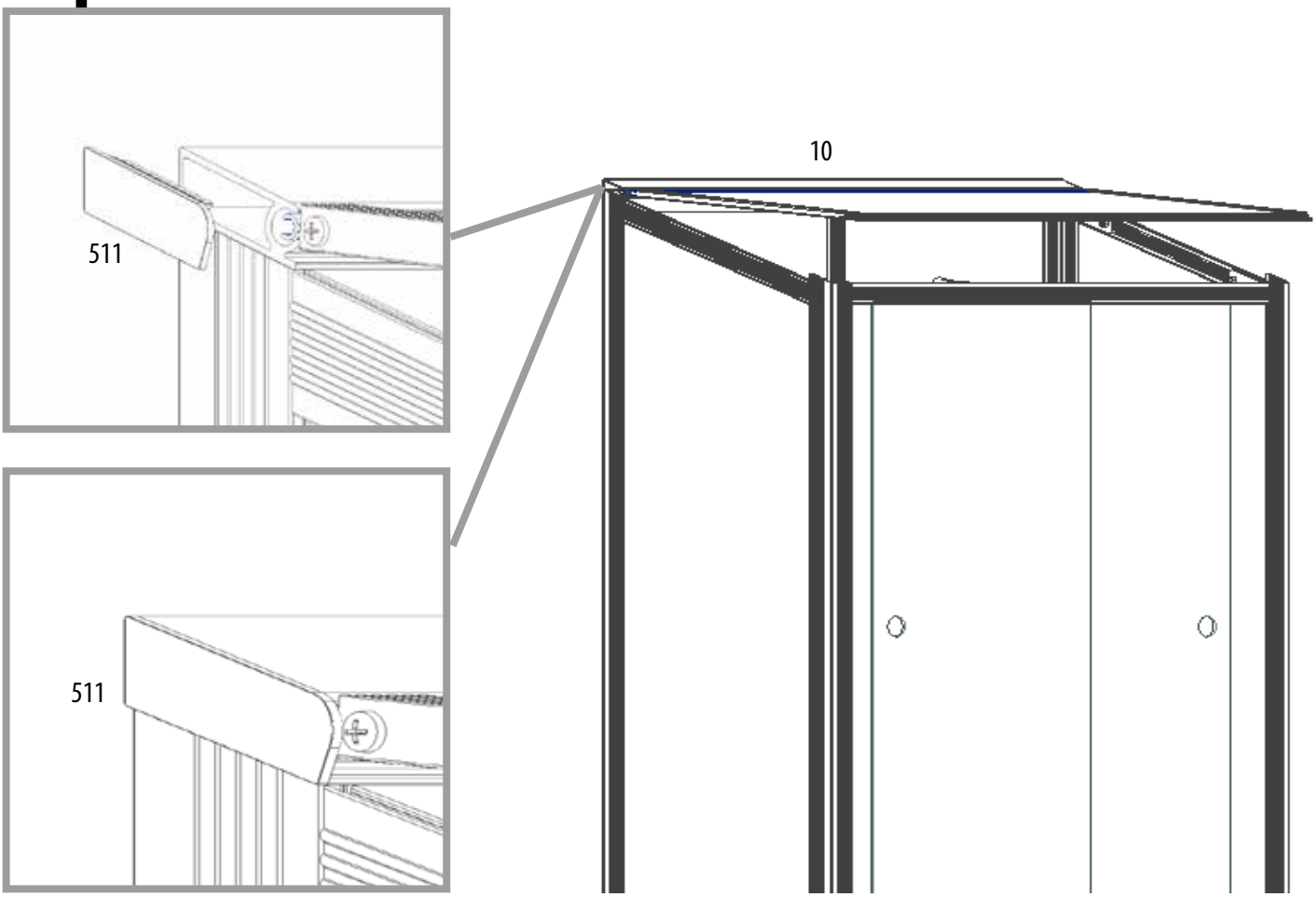

60

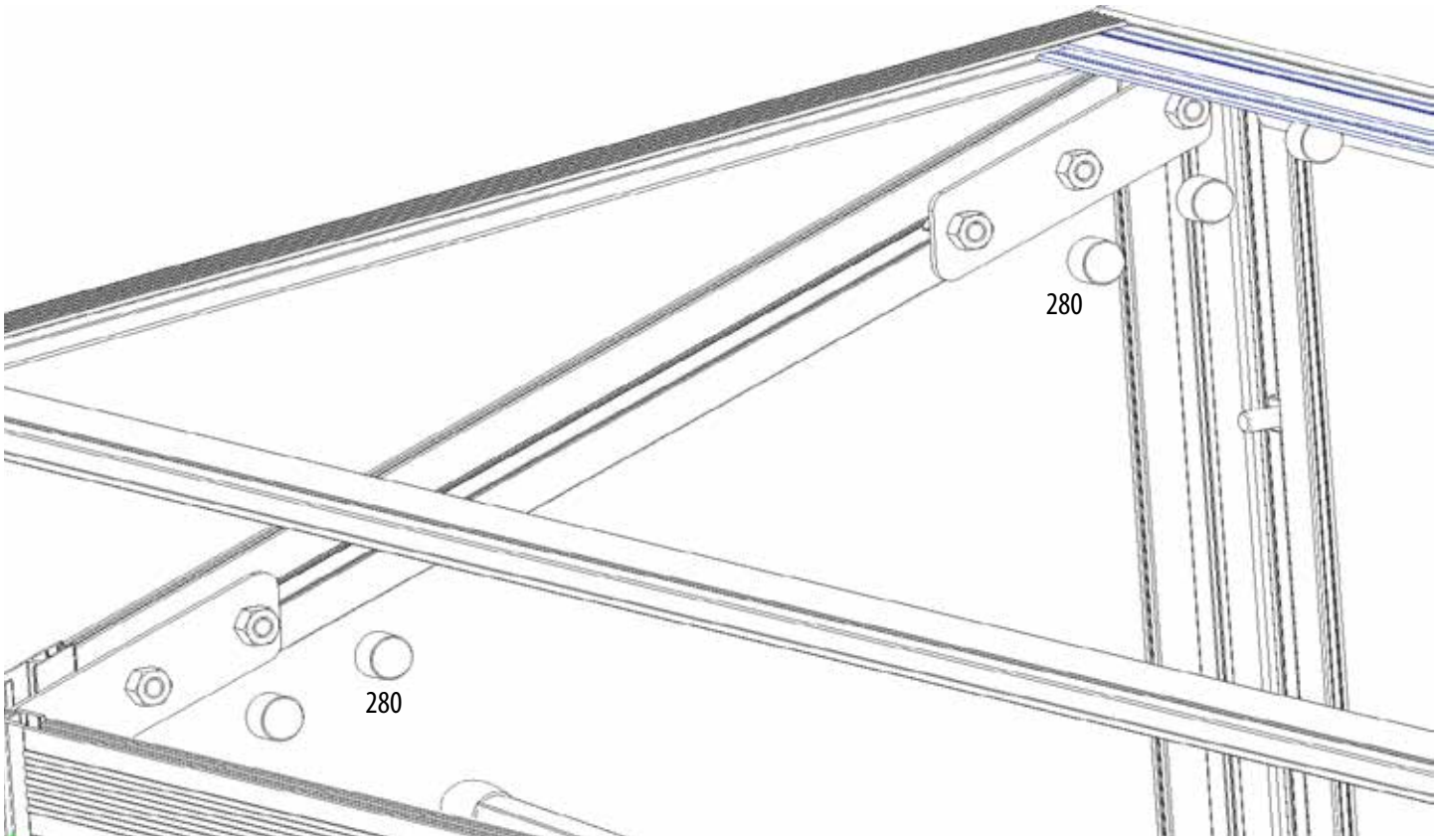

90 stk x 280

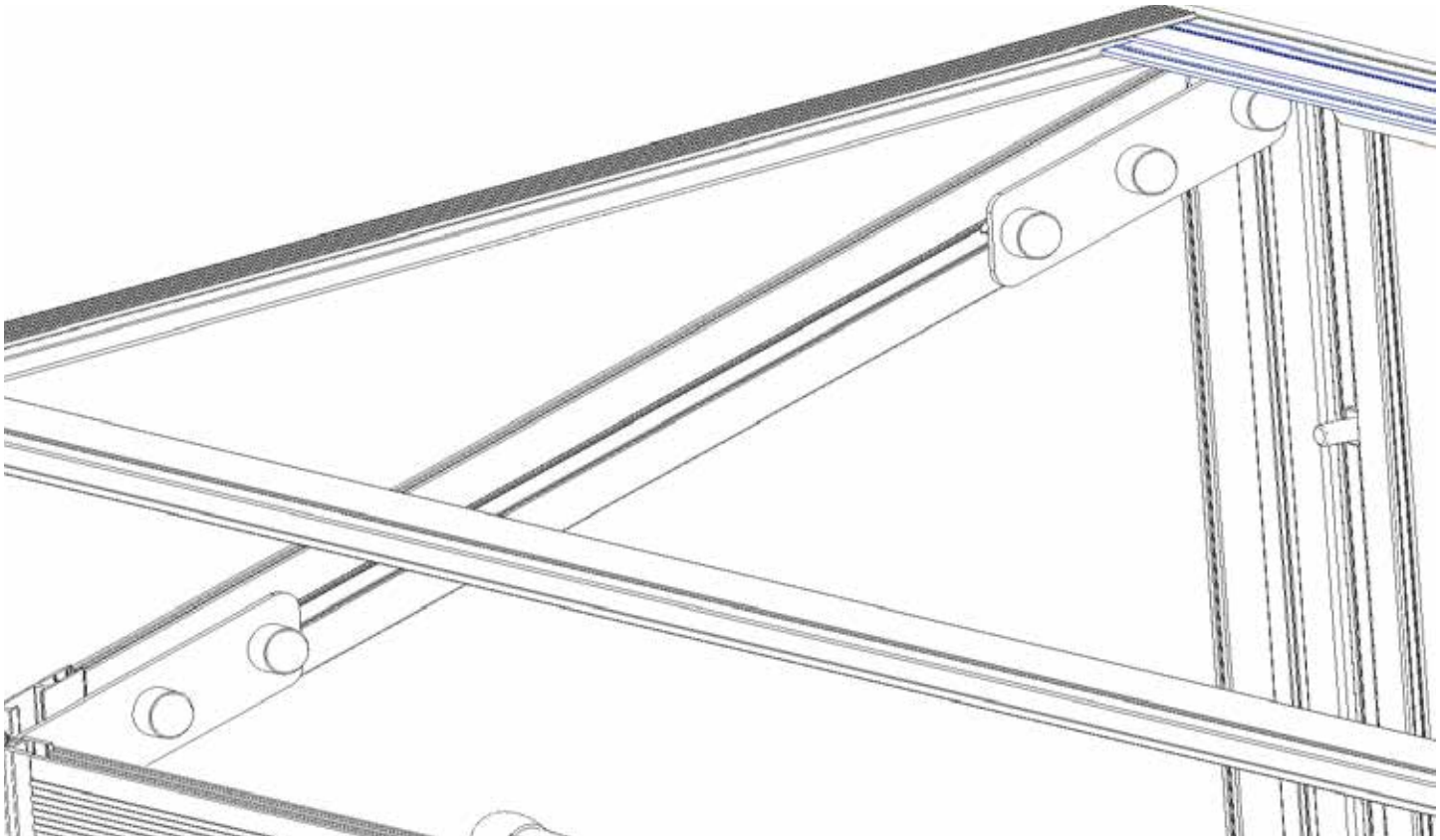

Oversigt - overview - Übersicht - Översikt

#	Part number	#	Part number
05	16-13521488-05S	364	00310364
051	16-13521488-051S	M10	00300706
052	16-13521363-052S	M10x25	00300700
053	16-13521363-053S	M6	00401150
10	16-13780800-10S	73B	00300450
01	16-13511088-01S	73C	00310202S
01-1	16-13510331-01S	73D	00300629
01-2	16-13510727-01S	73E	00300407
25	16-13790777-25S	78B	00300615
01-3	16-13510326-01S	84	00300610
02	16-13510345-02S	80	00300617
021	16-13510345-021S	79	00300616
21	16-13570393-21S	280	00402280
20	16-13550798-20S	664	00300664S
22	16-13560798-22S	77	00310205S
23	16-10530200-23S	**4mm Hærdet glas - Tempered glass - Sicherheitsglas - Härdat glas**	
30	16-10020320-30S		
360mm	F04572	A	00281539
760mm	F4573	B	00281540
508	00300508	C	00281541
509	00300509	D	00281542
511	00300511	E	00281543
512	00300312	F	00281544
27	00310359S	G	00281545
28	00310360S		
93-1	00310338S		
29	00310361S		